地 積 計 算 簿

大字： 上島５丁目　　字：　　地番： 2721

精度区分　甲二　　地目： 宅地

所有者：　　住所：

図面番号： S³23-1　S³23-3

筆界未定：

一筆略図

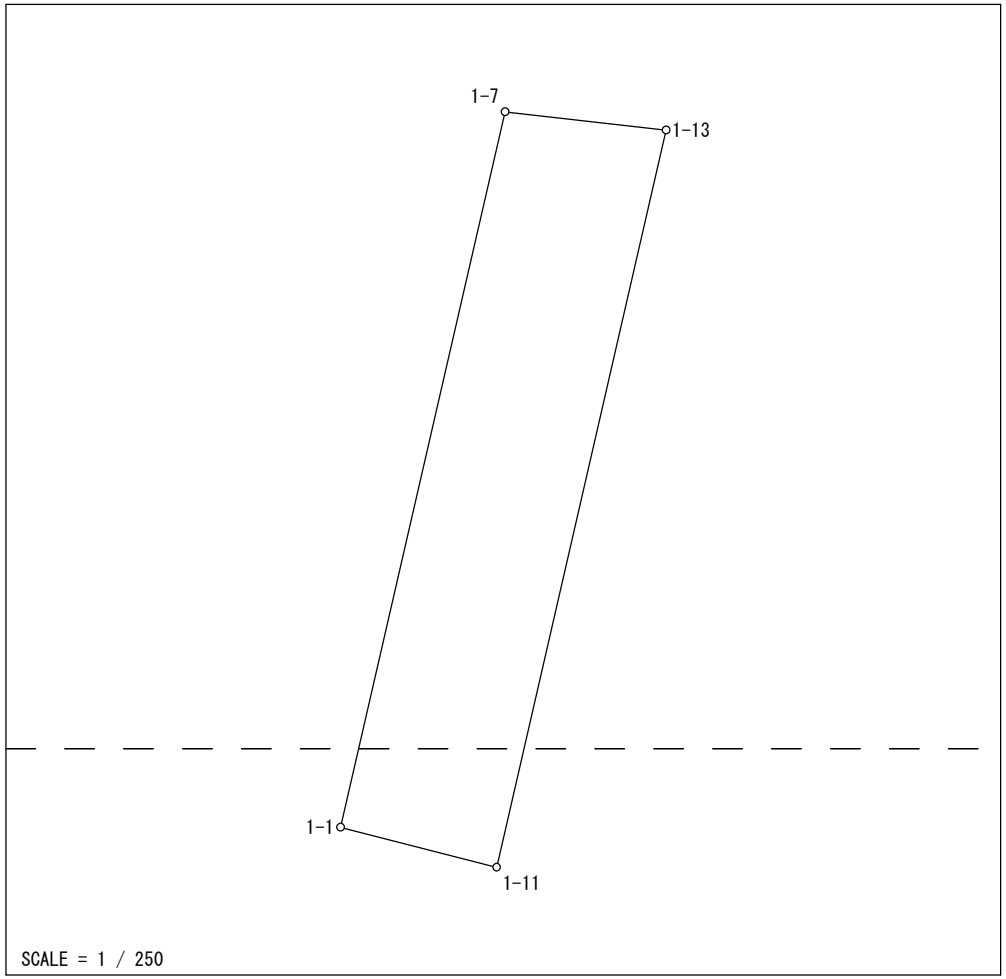

Ｎｏ．	図面番号	点番	点名	X	Y	距離	方向角
1	S³23-3	287	1-11	-139128.913	-69152.363	5.315	284-19-47
2		279	1-1	-139127.597	-69157.513	24.214	12-56-14
3	S³23-1	285	1-7	-139103.998	-69152.092	5.348	96-27-00
4		288	1-13	-139104.599	-69146.778	24.947	192-56-14
1		287	1-11	-139128.913	-69152.363		

面積＝　130 .6150335

坪数＝　39 .51

地 積 計 算 簿

大字： 上島５丁目　　字：　　地番： 2722

精度区分　甲二　　地目： 宅地

所有者：　　住所：

図面番号： S³23-1　S³23-3

筆界未定：

一筆略図

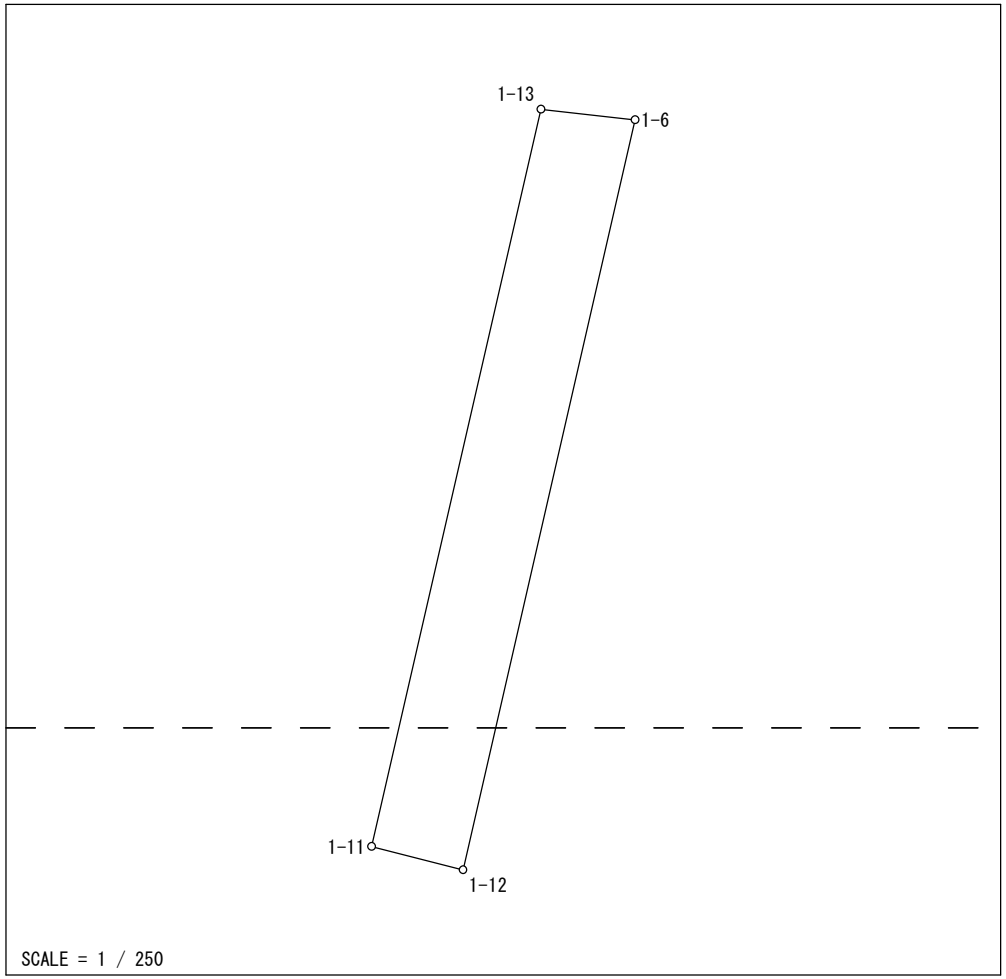

Ｎｏ．	図面番号	点番	点名	X	Y	距離	方向角
1	S³23-3	287	1-11	-139128.913	-69152.363	24.947	12-56-14
2	S³23-1	288	1-13	-139104.599	-69146.778	3.127	96-27-00
3		284	1-6	-139104.950	-69143.671	25.376	192-55-23
4	S³23-3	286	1-12	-139129.683	-69149.346	3.114	284-19-47
1		287	1-11	-139128.913	-69152.363		

面積＝　78 .2465720

坪数＝　23 .66

地 積 計 算 簿

大字： 上島５丁目　　字：　　地番： 2723

精度区分　甲二　　地目： 宅地

所有者：　　住所：

図面番号： S³23-1　S³23-2　S³23-3　S³23-4

筆界未定：

一筆略図

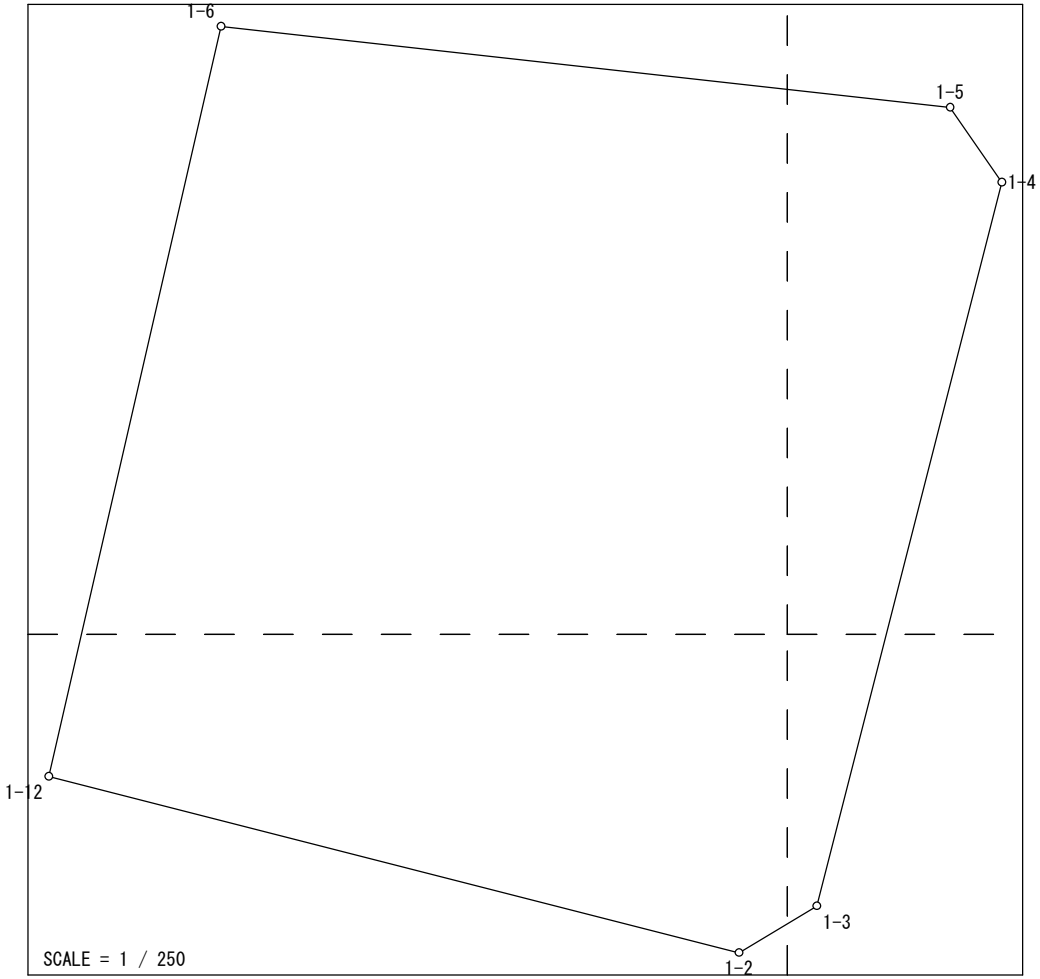

Ｎｏ．	図面番号	点番	点名	Ｘ	Ｙ	距離	方向角
1	S³23-1	284	1-6	-139104.950	-69143.671	24.186	96-20-26
2	S³23-2	283	1-5	-139107.621	-69119.633	3.003	145-27-29
3		282	1-4	-139110.095	-69117.930	24.622	194-20-22
4	S³23-4	281	1-3	-139133.950	-69124.028	2.996	238-57-27
5	S³23-3	280	1-2	-139135.495	-69126.595	23.482	284-19-47
6		286	1-12	-139129.683	-69149.346	25.376	12-55-23
1		284	1-6	-139104.950	-69143.671		

面積＝　700 .4110410
坪数＝　211 .87