地 積 計 算 簿

大字： 上島５丁目　　字：　　地番： 2701

精度区分　甲二　　地目： 宅地

所有者：　　住所：

図面番号： S³23-3　S³33-1

筆界未定：

一筆略図

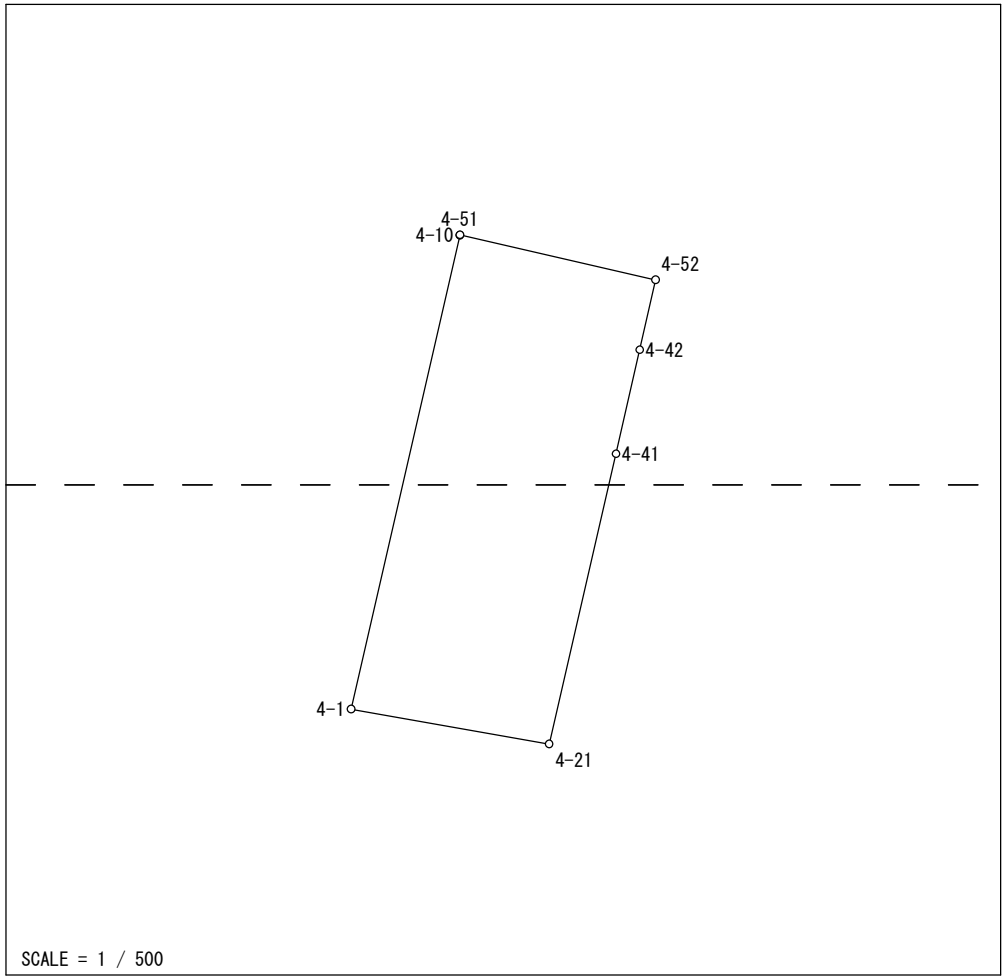

Ｎｏ．	図面番号	点番	点名	Ｘ	Ｙ	距離	方向角
1	S³33-1	352	4-21	-139267.102	-69176.014	13.259	280-01-16
2		346	4-1	-139264.795	-69189.071	32.057	12-55-15
3	S³23-3	345	4-10	-139233.550	-69181.903	0.030	12-56-48
4		530	4-51	-139233.521	-69181.896	13.237	102-57-50
5		531	4-52	-139236.491	-69168.996	4.726	192-49-03
6		366	4-42	-139241.099	-69170.044	7.040	192-49-03
7		351	4-41	-139247.964	-69171.606	19.639	192-58-14
1		352	4-21	-139267.102	-69176.014		

面積＝　420 .6297630
坪数＝　127 .24

地 積 計 算 簿

大字： 上島５丁目　　字：　　地番： 2702

精度区分　甲二　　地目： 宅地

所有者：　　住所：

図面番号： S³23-3

筆界未定：

一筆略図

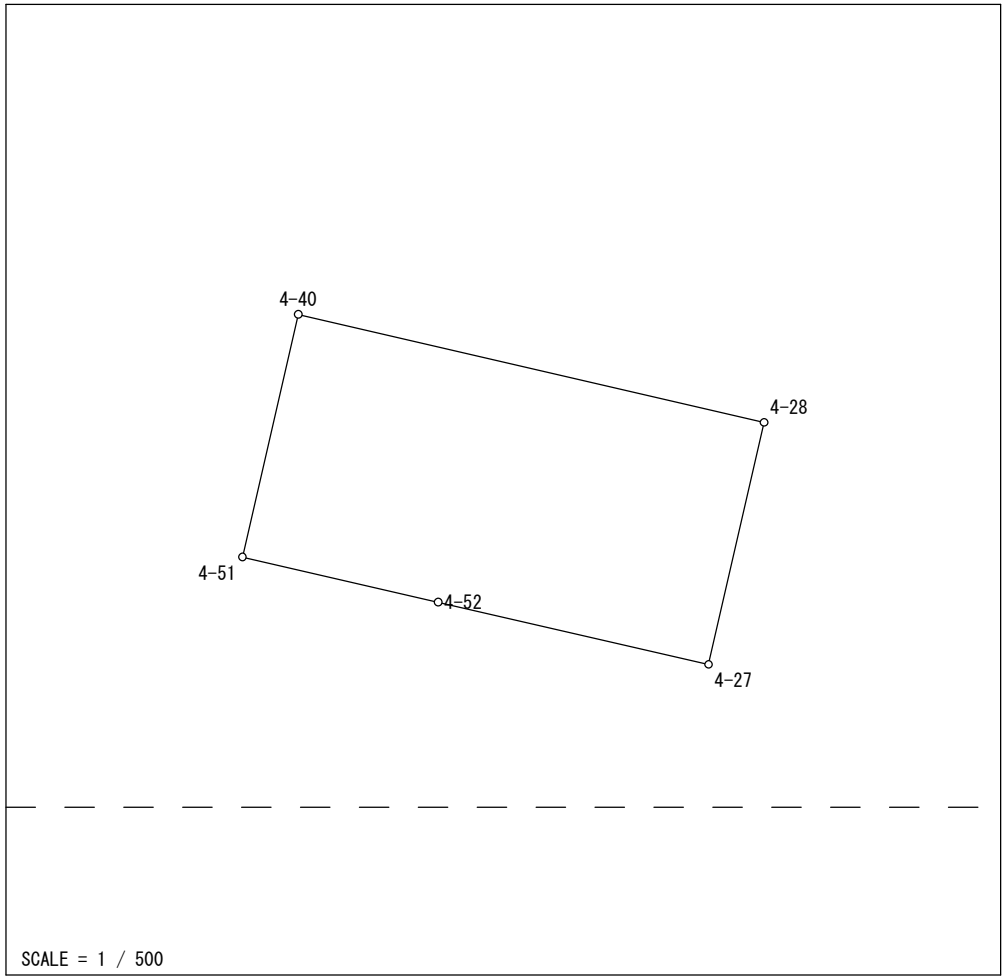

Ｎｏ．	図面番号	点番	点名	Ｘ	Ｙ	距離	方向角
1	S³23-3	363	4-40	-139217.522	-69178.218	31.531	103-02-30
2		355	4-28	-139224.638	-69147.500	16.372	192-55-54
3		354	4-27	-139240.595	-69151.164	18.298	282-57-50
4		531	4-52	-139236.491	-69168.996	13.237	282-57-50
5		530	4-51	-139233.521	-69181.896	16.416	12-56-48
1		363	4-40	-139217.522	-69178.218		

面積＝　516 .9795150
坪数＝　156 .38

地 積 計 算 簿

大字： 上島５丁目　　字：　　地番： 2703-1

精度区分　甲二　　地目： 宅地

所有者：　　住所：

図面番号： S³23-3

筆界未定：

一筆略図

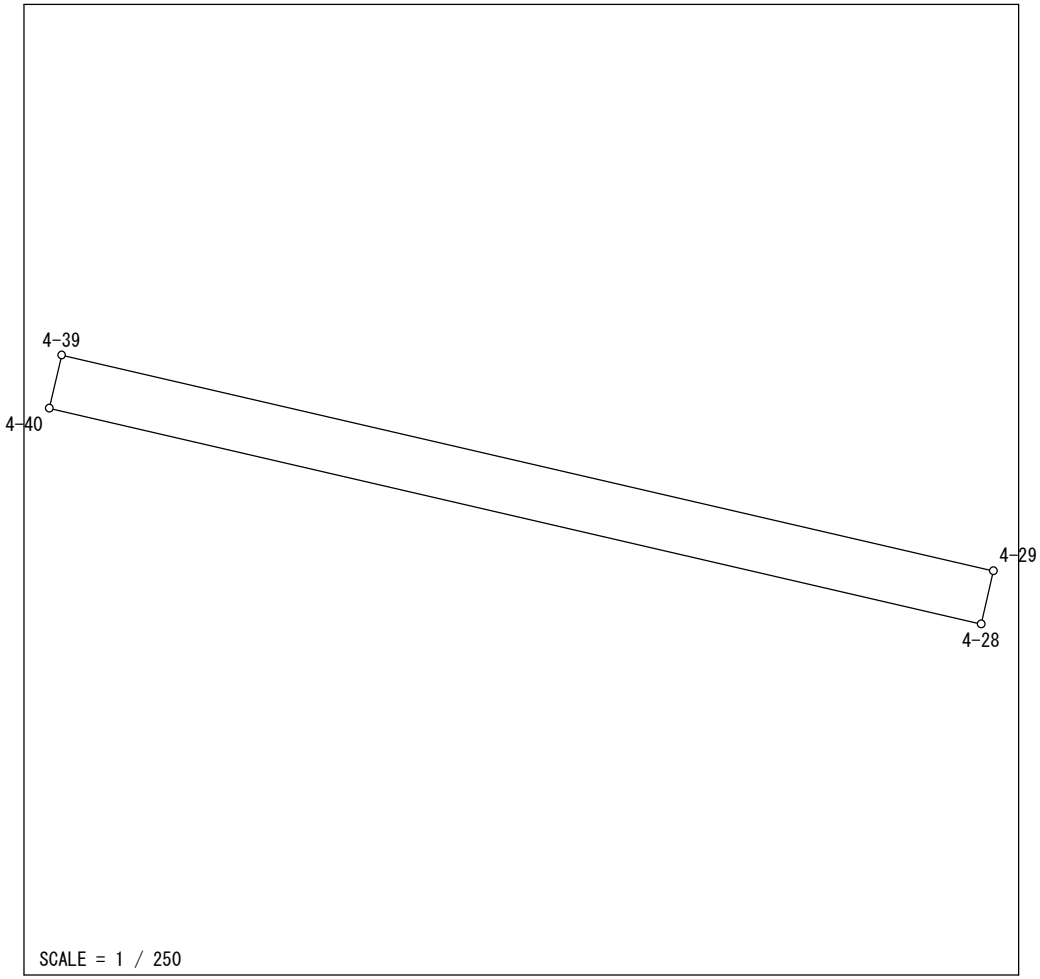

Ｎｏ．	図面番号	点番	点名	Ｘ	Ｙ	距離	方向角
1	S³23-3	372	4-39	-139215.768	-69177.815	31.531	103-02-30
2		375	4-29	-139222.883	-69147.097	1.801	192-55-54
3		355	4-28	-139224.638	-69147.500	31.531	283-02-30
4		363	4-40	-139217.522	-69178.218	1.800	12-56-48
1		372	4-39	-139215.768	-69177.815		

面積＝　56 .7622775

坪数＝　17 .17

地 積 計 算 簿

大字： 上島５丁目　　字：　　地番： 2703-2

精度区分　甲二　　地目： 宅地

所有者：　　住所：

図面番号： S³23-3

筆界未定：

一筆略図

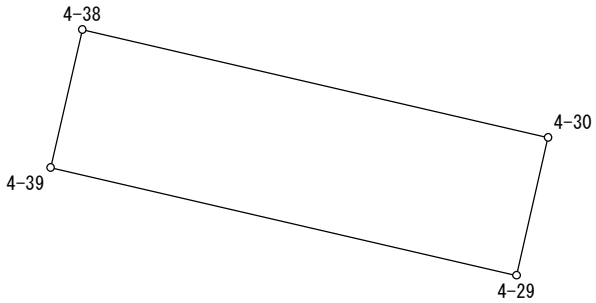

SCALE = 1 / 500

Ｎｏ．	図面番号	点番	点名	X	Y	距離	方向角
1	S³23-3	374	4-30	-139213.794	-69145.010	9.326	192-55-54
2		375	4-29	-139222.883	-69147.097	31.531	283-02-30
3		372	4-39	-139215.768	-69177.815	9.326	12-56-48
4		373	4-38	-139206.679	-69175.726	31.529	103-02-30
1		374	4-30	-139213.794	-69145.010		

面積＝　294 .0429330

坪数＝　88 .94

地 積 計 算 簿

大字： 上島５丁目　　字：　　地番： 2704

精度区分　甲二　　地目： 宅地

所有者：　　住所：

図面番号： S³23-3

筆界未定：

一筆略図

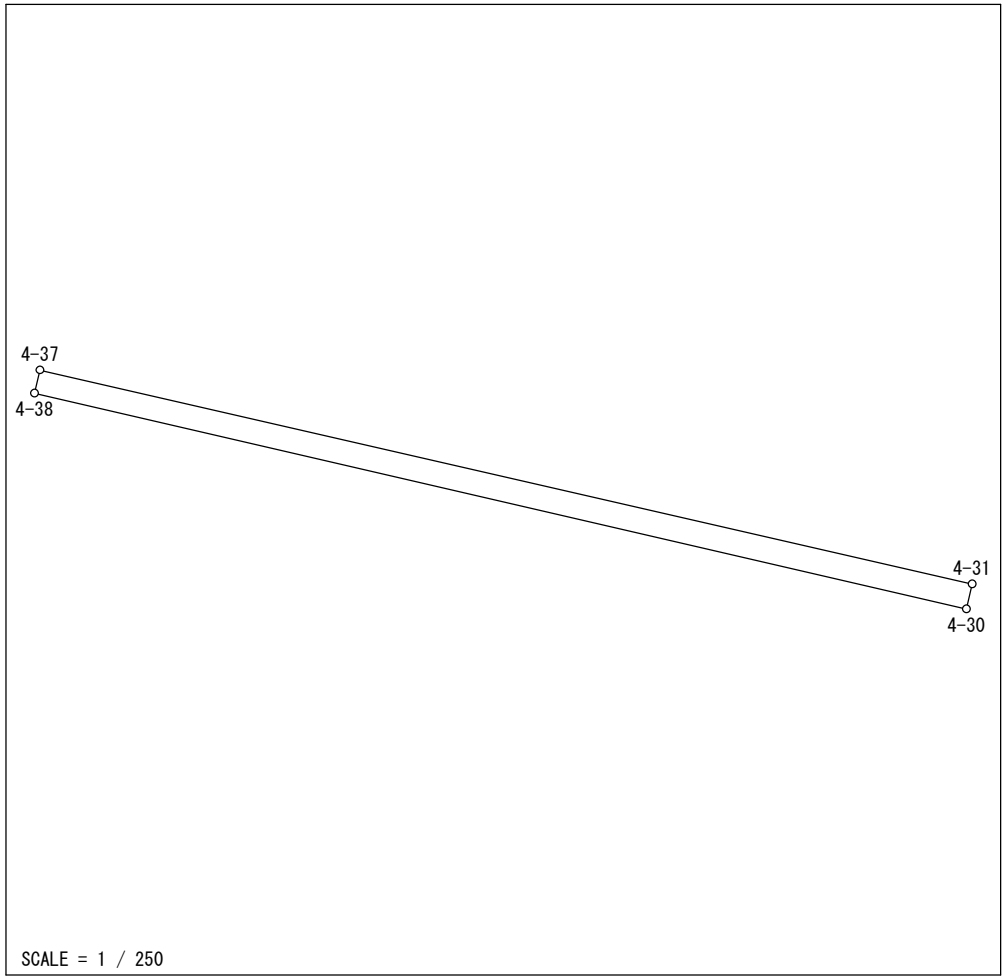

Ｎｏ．	図面番号	点番	点名	Ｘ	Ｙ	距離	方向角
1	S³23-3	374	4-30	-139213.794	-69145.010	31.529	283-02-30
2		373	4-38	-139206.679	-69175.726	0.788	12-56-48
3		362	4-37	-139205.911	-69175.549	31.528	102-55-50
4		356	4-31	-139212.966	-69144.820	0.850	192-55-54
1		374	4-30	-139213.794	-69145.010		

面積＝　25 .8166525

坪数＝　7 .80

地 積 計 算 簿

大字： 上島５丁目　　字：　　地番： 2705

精度区分　甲二　　地目： 宅地

所有者：　　住所：

図面番号： S³23-3

筆界未定：

一筆略図

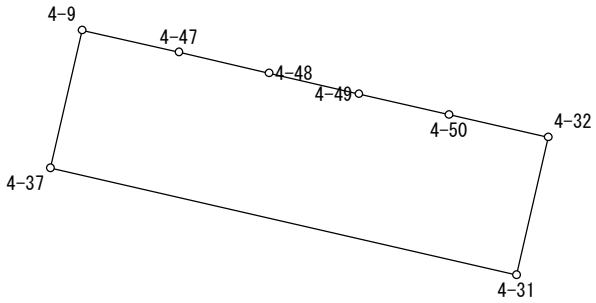

SCALE = 1 / 500

Ｎｏ．	図面番号	点番	点名	Ｘ	Ｙ	距離	方向角
1	S³23-3	344	4-9	-139196.819	-69173.459	6.545	102-51-43
2		343	4-47	-139198.276	-69167.078	6.093	103-00-34
3		364	4-48	-139199.648	-69161.141	6.085	103-00-34
4		361	4-49	-139201.018	-69155.212	6.092	103-00-34
5		342	4-50	-139202.389	-69149.276	6.710	102-48-33
6		357	4-32	-139203.877	-69142.733	9.326	192-55-54
7		356	4-31	-139212.966	-69144.820	31.528	282-55-50
8		362	4-37	-139205.911	-69175.549	9.329	12-56-48
1		344	4-9	-139196.819	-69173.459		

面積＝　293 .9849435

坪数＝　88 .93

地 積 計 算 簿

大字： 上島５丁目　　字：　　地番： 2706

精度区分　甲二　　地目： 宅地

所有者：　　住所：

図面番号： S³23-3

筆界未定：

一筆略図

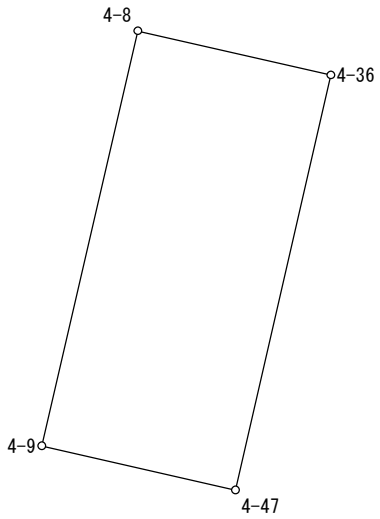

SCALE = 1 / 250

Ｎｏ．	図面番号	点番	点名	X	Y	距離	方向角
1	S³23-3	339	4-8	-139183.132	-69170.298	6.531	102-53-55
2		360	4-36	-139184.590	-69163.932	14.043	192-56-43
3		343	4-47	-139198.276	-69167.078	6.545	282-51-43
4		344	4-9	-139196.819	-69173.459	14.047	13-00-16
1		339	4-8	-139183.132	-69170.298		

面積＝　91 .8271340
坪数＝　27 .77

地 積 計 算 簿

大字： 上島５丁目　　字：　　地番： 2707

精度区分　甲二　　地目： 宅地

所有者：　　住所：

図面番号： S³23-3

筆界未定：

一筆略図

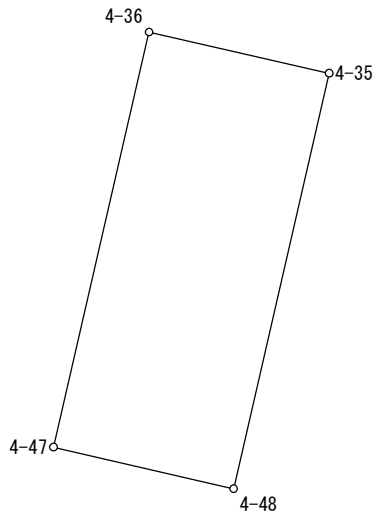

SCALE = 1 / 250

Ｎｏ．	図面番号	点番	点名	X	Y	距離	方向角
1	S³23-3	360	4-36	-139184.590	-69163.932	6.094	102-53-55
2		365	4-35	-139185.950	-69157.992	14.055	192-56-43
3		364	4-48	-139199.648	-69161.141	6.093	283-00-34
4		343	4-47	-139198.276	-69167.078	14.043	12-56-43
1		360	4-36	-139184.590	-69163.932		

面積＝　85 .6094270
坪数＝　25 .89

地 積 計 算 簿

大字： 上島５丁目　　字：　　地番： 2708

精度区分　甲二　　地目： 宅地

所有者：　　住所：

図面番号： S³23-3

筆界未定：

一筆略図

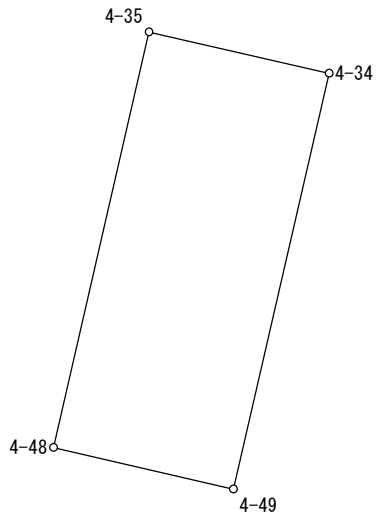

SCALE = 1 / 250

Ｎｏ．	図面番号	点番	点名	X	Y	距離	方向角
1	S³23-3	361	4-49	-139201.018	-69155.212	6.085	283-00-34
2		364	4-48	-139199.648	-69161.141	14.055	12-56-43
3		365	4-35	-139185.950	-69157.992	6.093	102-53-55
4		359	4-34	-139187.310	-69152.053	14.067	192-58-40
1		361	4-49	-139201.018	-69155.212		

面積＝　85 .6188120
坪数＝　25 .89

地 積 計 算 簿

大字： 上島５丁目　　字：　　地番： 2709

精度区分　甲二　　地目： 宅地

所有者：　　住所：

図面番号： S³23-3

筆界未定：

一筆略図

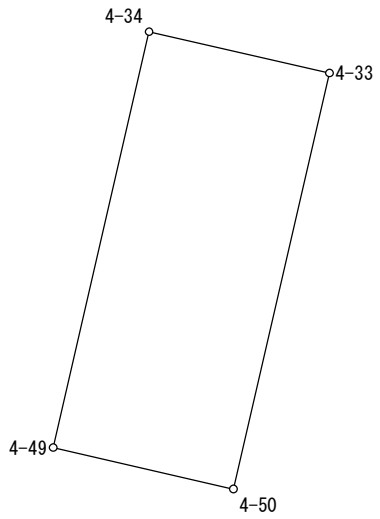

SCALE = 1 / 250

Ｎｏ．	図面番号	点番	点名	X	Y	距離	方向角
1	S³23-3	359	4-34	-139187.310	-69152.053	6.100	102-53-55
2		358	4-33	-139188.672	-69146.107	14.078	193-00-38
3		342	4-50	-139202.389	-69149.276	6.092	283-00-34
4		361	4-49	-139201.018	-69155.212	14.067	12-58-40
1		359	4-34	-139187.310	-69152.053		

面積＝　85 .7895685
坪数＝　25 .95

地 積 計 算 簿

大字： 上島５丁目　　字：　　地番： 2710

精度区分　甲二　　地目： 宅地

所有者：　　住所：

図面番号： S³23-3

筆界未定：

一筆略図

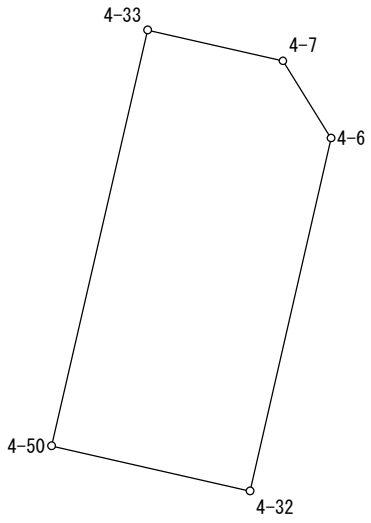

SCALE = 1 / 250

Ｎｏ．	図面番号	点番	点名	Ｘ	Ｙ	距離	方向角
1	S³23-3	358	4-33	-139188.672	-69146.107	4.574	102-53-55
2		340	4-7	-139189.693	-69141.648	3.000	148-03-48
3		341	4-6	-139192.239	-69140.061	11.941	192-55-54
4		357	4-32	-139203.877	-69142.733	6.710	282-48-33
5		342	4-50	-139202.389	-69149.276	14.078	13-00-38
1		358	4-33	-139188.672	-69146.107		

面積＝　92 .0462310
坪数＝　27 .84

地 積 計 算 簿

大字： 上島５丁目　　字：　　地番： 2711

精度区分　甲二　　地目： 宅地

所有者：　　住所：

図面番号： S³23-3

筆界未定：

一筆略図

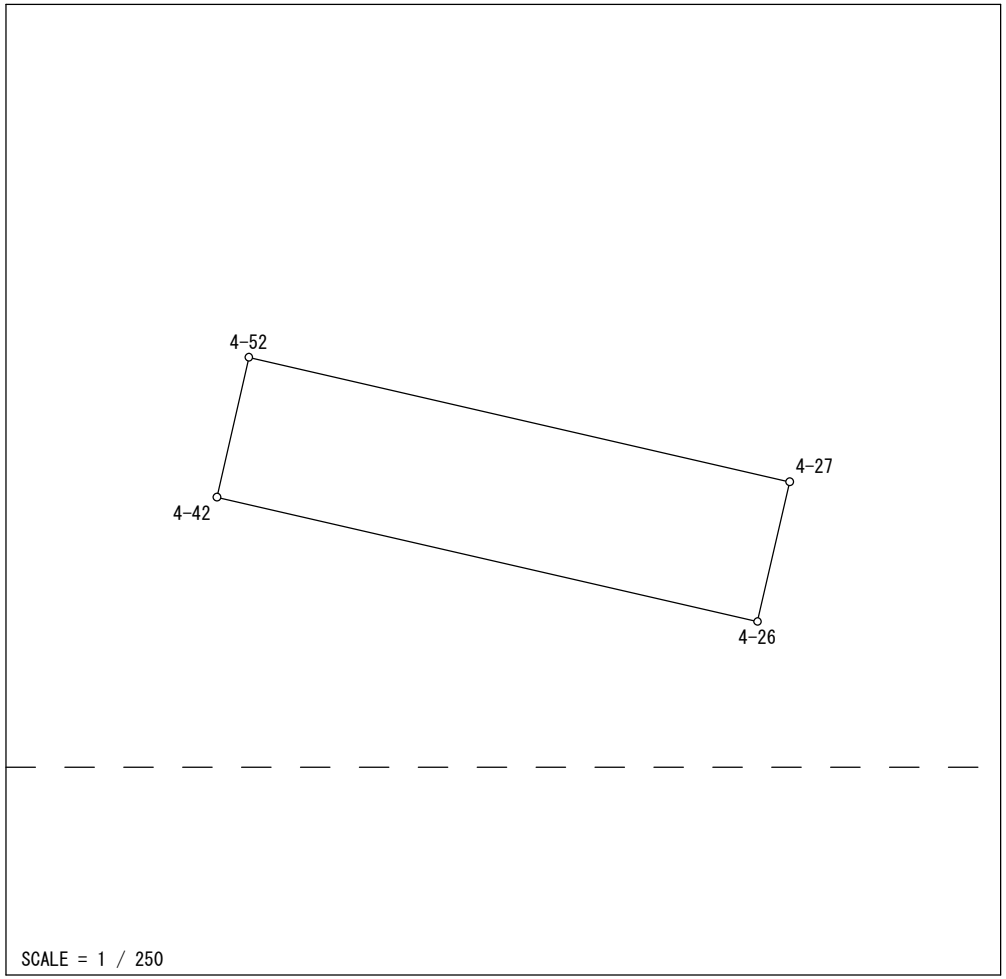

Ｎｏ．	図面番号	点番	点名	Ｘ	Ｙ	距離	方向角
1	S³23-3	367	4-26	-139245.201	-69152.222	18.288	282-57-46
2		366	4-42	-139241.099	-69170.044	4.726	12-49-03
3		531	4-52	-139236.491	-69168.996	18.298	102-57-50
4		354	4-27	-139240.595	-69151.164	4.726	192-55-54
1		367	4-26	-139245.201	-69152.222		

面積＝　86 .4494480

坪数＝　26 .15

地 積 計 算 簿

大字： 上島５丁目　　字：　　地番： 2712

精度区分　甲二　　地目： 宅地

所有者：　　住所：

図面番号： S³23-3　S³33-1

筆界未定：

一筆略図

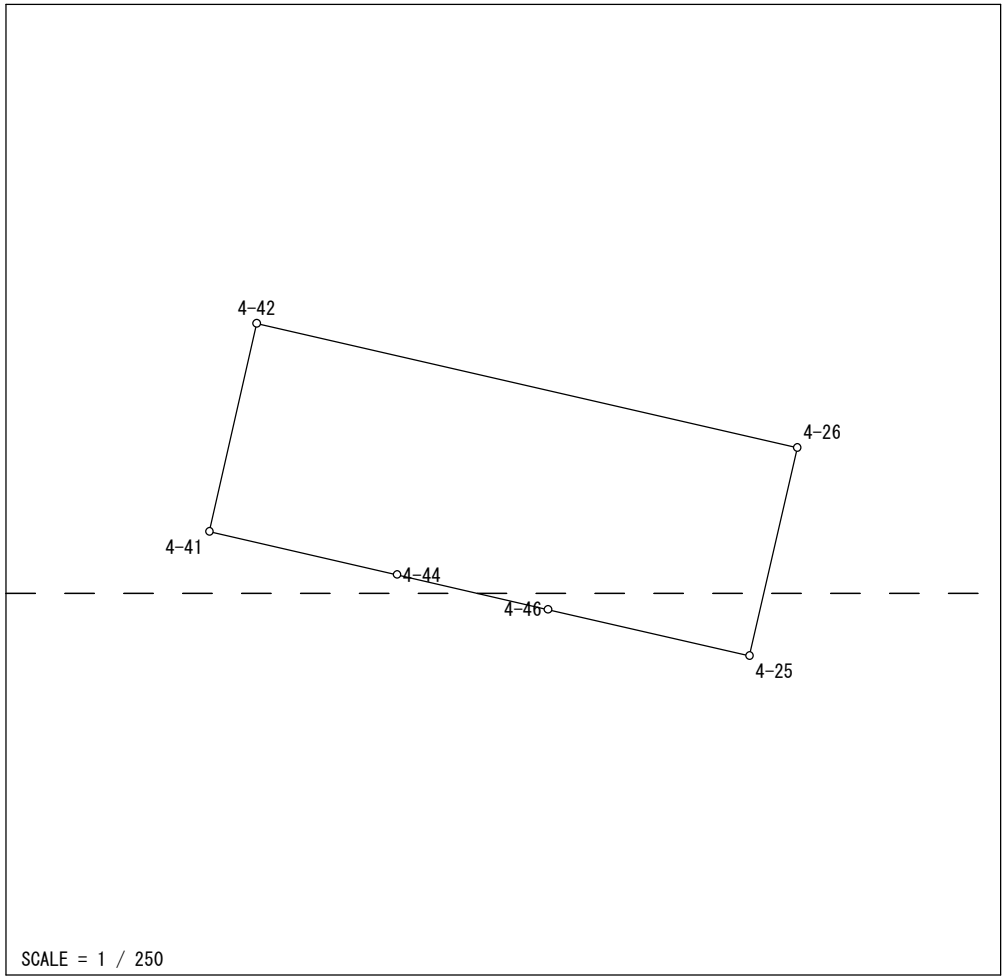

Ｎｏ．	図面番号	点番	点名	X	Y	距離	方向角
1	S³23-3	367	4-26	-139245.201	-69152.222	7.040	192-55-54
2	S³33-1	353	4-25	-139252.063	-69153.797	6.814	282-57-46
3		371	4-46	-139250.535	-69160.437	5.112	282-57-46
4	S³23-3	369	4-44	-139249.388	-69165.419	6.349	282-57-46
5		351	4-41	-139247.964	-69171.606	7.040	12-49-03
6		366	4-42	-139241.099	-69170.044	18.288	102-57-46
1		367	4-26	-139245.201	-69152.222		

面積＝　128 .7098620

坪数＝　38 .93

地 積 計 算 簿

大字： 上島５丁目　　字：　　地番： 2713

精度区分　甲二　　地目： 宅地

所有者：　　住所：

図面番号： S³33-1

筆界未定：

一筆略図

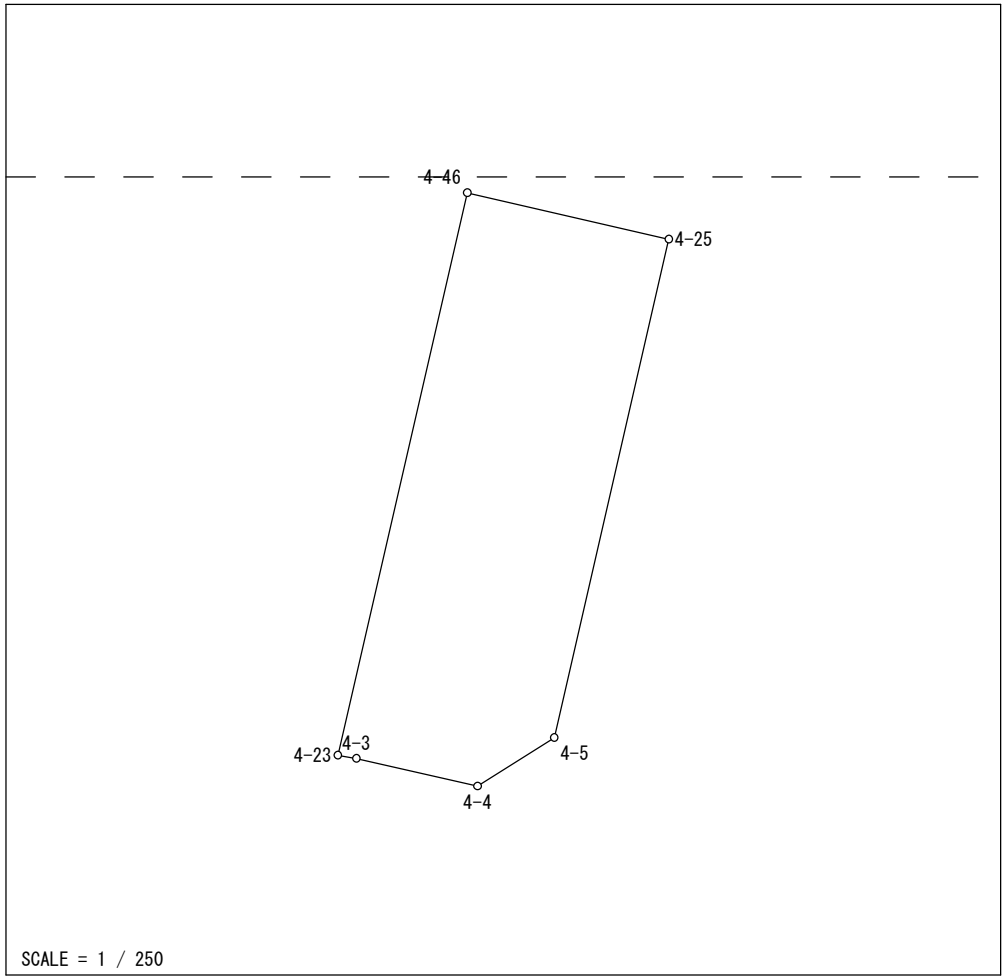

Ｎｏ．	図面番号	点番	点名	Ｘ	Ｙ	距離	方向角
1	S³33-1	371	4-46	-139250.535	-69160.437	6.814	102-57-46
2		353	4-25	-139252.063	-69153.797	16.863	192-55-54
3		347	4-5	-139268.498	-69157.571	2.995	237-44-14
4		348	4-4	-139270.097	-69160.104	4.096	282-51-56
5		349	4-3	-139269.185	-69164.097	0.620	279-54-38
6		370	4-23	-139269.078	-69164.708	19.029	12-58-14
1		371	4-46	-139250.535	-69160.437		

面積＝　127 .2861125

坪数＝　38 .50

地 積 計 算 簿

大字： 上島５丁目　　字：　　地番： 2714

精度区分　甲二　　地目： 宅地

所有者：　　住所：

図面番号： S³23-3　S³33-1

筆界未定：

一筆略図

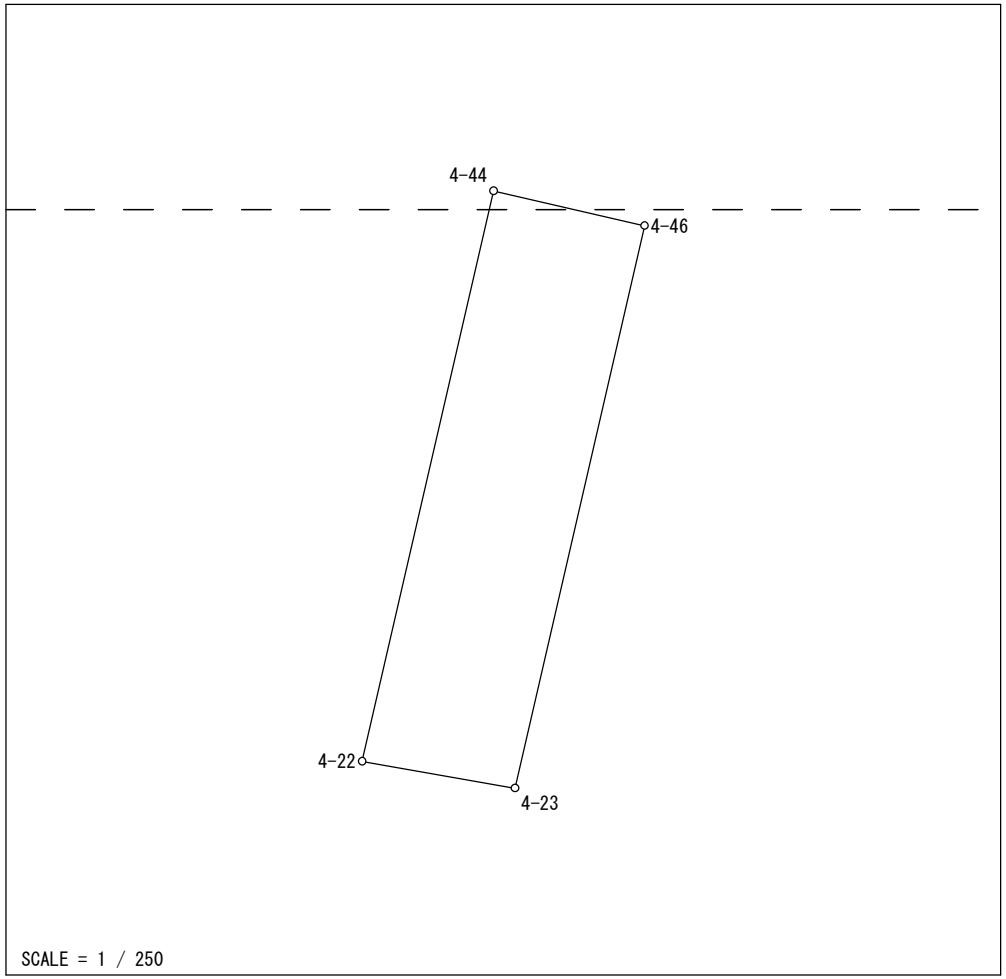

Ｎｏ．	図面番号	点番	点名	Ｘ	Ｙ	距離	方向角
1	S³23-3	369	4-44	-139249.388	-69165.419	5.112	102-57-46
2	S³33-1	371	4-46	-139250.535	-69160.437	19.029	192-58-14
3		370	4-23	-139269.078	-69164.708	5.120	279-54-38
4		368	4-22	-139268.197	-69169.752	19.302	12-58-14
1		369	4-44	-139249.388	-69165.419		

面積＝　97 .9850160

坪数＝　29 .64

地 積 計 算 簿

大字： 上島５丁目　　字：　　地番： 2715

精度区分　甲二　　地目： 宅地

所有者：　　住所：

図面番号： S³23-3　S³33-1

筆界未定：

一筆略図

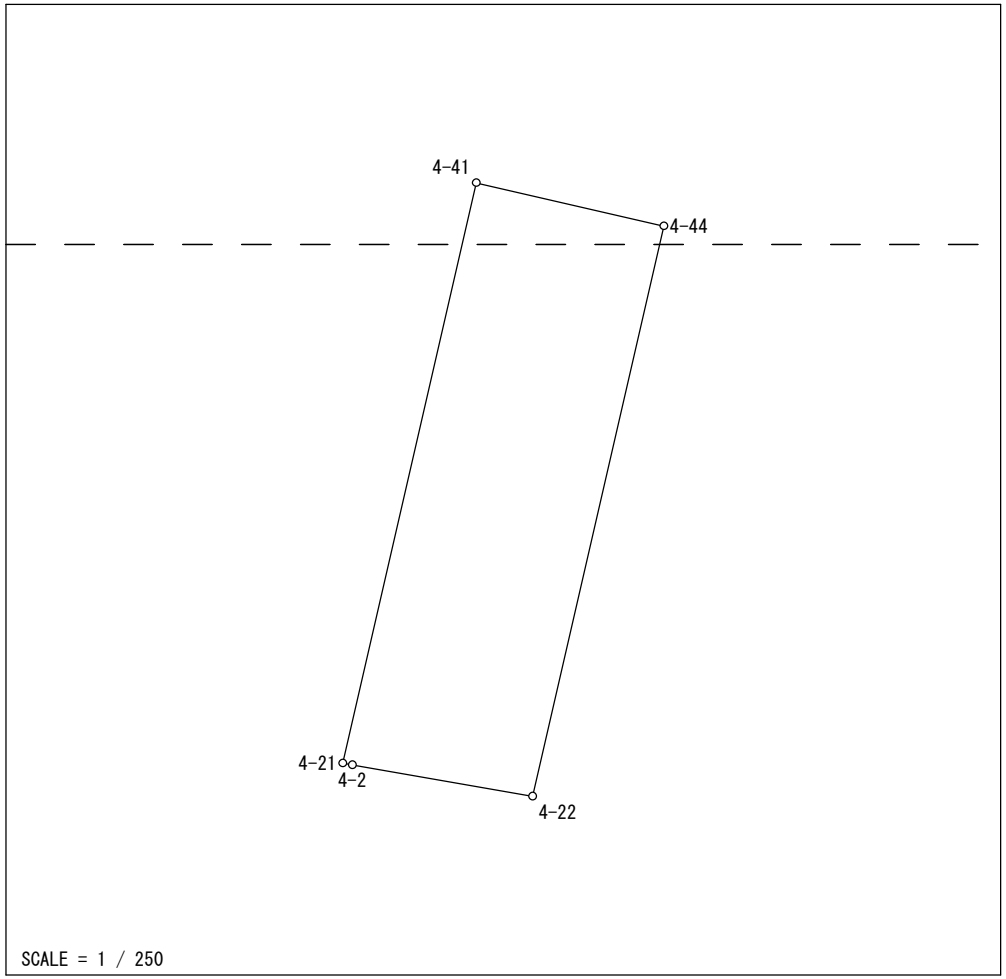

Ｎｏ．	図面番号	点番	点名	Ｘ	Ｙ	距離	方向角
1	S³23-3	351	4-41	-139247.964	-69171.606	6.349	102-57-46
2		369	4-44	-139249.388	-69165.419	19.302	192-58-14
3	S³33-1	368	4-22	-139268.197	-69169.752	6.031	279-54-38
4		350	4-2	-139267.159	-69175.693	0.326	280-01-16
5		352	4-21	-139267.102	-69176.014	19.639	12-58-14
1		351	4-41	-139247.964	-69171.606		

面積＝　123 .6079150

坪数＝　37 .39