地 積 計 算 簿

大字： 上島５丁目　　字：　　地番： 2746

精度区分　甲二　　地目： 宅地

所有者：　　住所：

図面番号： S³33-1

筆界未定：

一筆略図

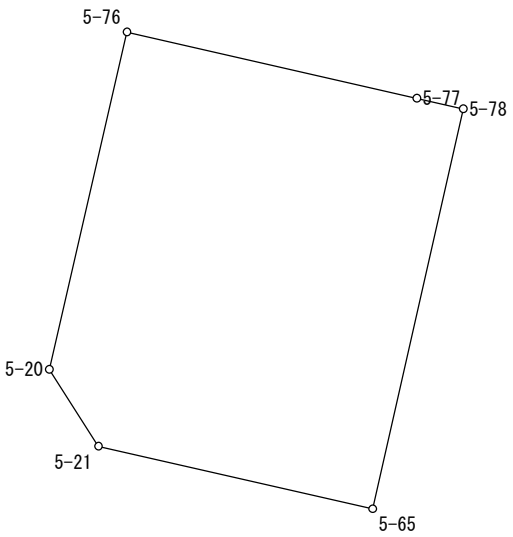

SCALE = 1 / 250

Ｎｏ．	図面番号	点番	点名	X	Y	距離	方向角
1	S³33-1	429	5-76	-139258.715	-69149.167	9.796	102-50-24
2		402	5-77	-139260.892	-69139.616	1.575	102-50-24
3		430	5-78	-139261.242	-69138.080	13.523	192-46-22
4		427	5-65	-139274.430	-69141.070	9.272	282-51-07
5		400	5-21	-139272.368	-69150.110	3.008	327-28-40
6		399	5-20	-139269.832	-69151.727	11.408	12-58-02
1		429	5-76	-139258.715	-69149.167		

面積＝　151 .8029995

坪数＝　45 .92

地 積 計 算 簿

大字： 上島５丁目　　字：　　地番： 2747

精度区分　甲二　　地目： 宅地

所有者：　　住所：

図面番号： S³23-3　S³33-1

筆界未定：

一筆略図

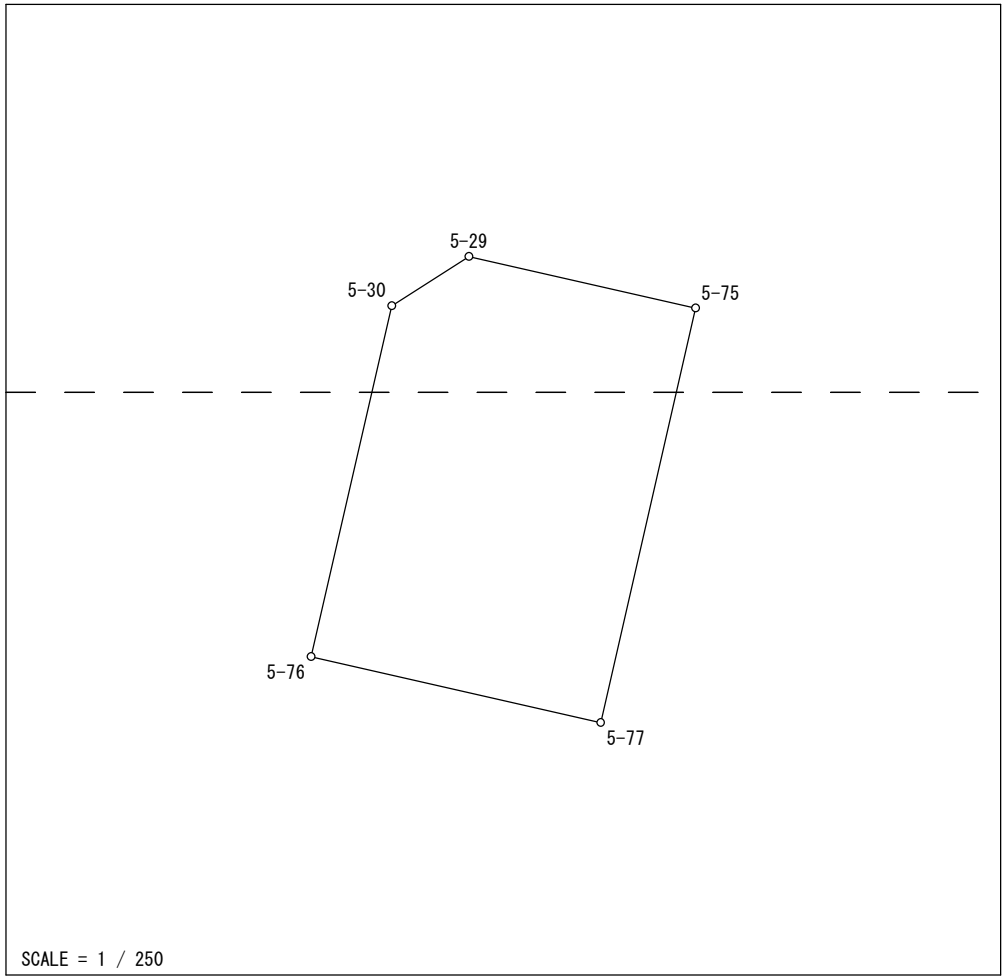

Ｎｏ．	図面番号	点番	点名	Ｘ	Ｙ	距離	方向角
1	S³23-3	397	5-30	-139247.145	-69146.503	3.014	57-22-12
2		398	5-29	-139245.520	-69143.965	7.667	102-50-34
3		426	5-75	-139247.224	-69136.490	14.021	192-53-05
4	S³33-1	402	5-77	-139260.892	-69139.616	9.796	282-50-24
5		429	5-76	-139258.715	-69149.167	11.873	12-58-02
1		397	5-30	-139247.145	-69146.503		

面積＝　134 .9404315
坪数＝　40 .81

地 積 計 算 簿

大字： 上島５丁目　　字：　　地番： 2748

精度区分　甲二　　地目： 宅地

所有者：　　住所：

図面番号： S^{3}23-3　S^{3}33-1

筆界未定：

一筆略図

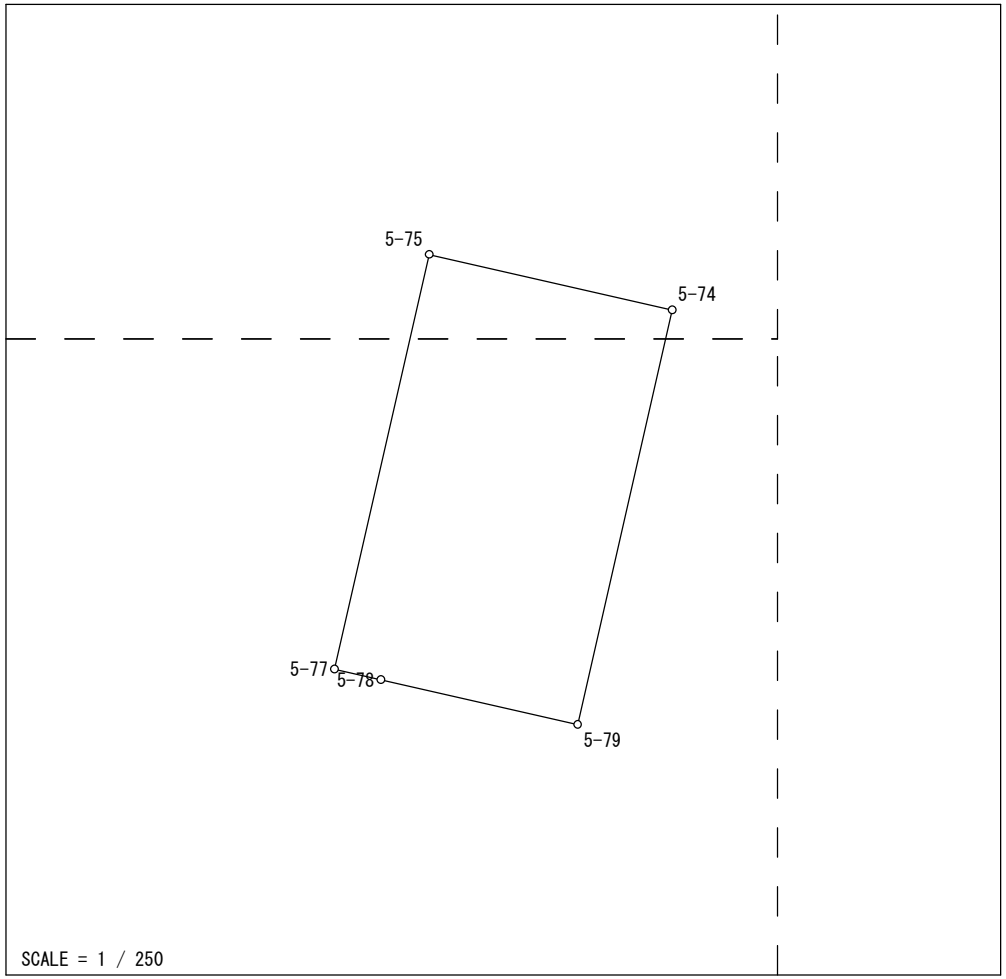

Ｎｏ．	図面番号	点番	点名	X	Y	距離	方向角
1	S^{3}23-3	426	5-75	-139247.224	-69136.490	8.223	102-50-34
2		431	5-74	-139249.052	-69128.473	14.020	192-52-07
3	S^{3}33-1	432	5-79	-139262.720	-69131.595	6.651	282-50-24
4		430	5-78	-139261.242	-69138.080	1.575	282-50-24
5		402	5-77	-139260.892	-69139.616	14.021	12-53-05
1		426	5-75	-139247.224	-69136.490		

面積＝　115 .3141350
坪数＝　34 .88

地 積 計 算 簿

大字： 上島５丁目　　字：　　地番： 2749

精度区分　甲二　　地目： 宅地

所有者：　　住所：

図面番号： S³23-3　S³23-4　S³33-1　S³33-2

筆界未定：

一筆略図

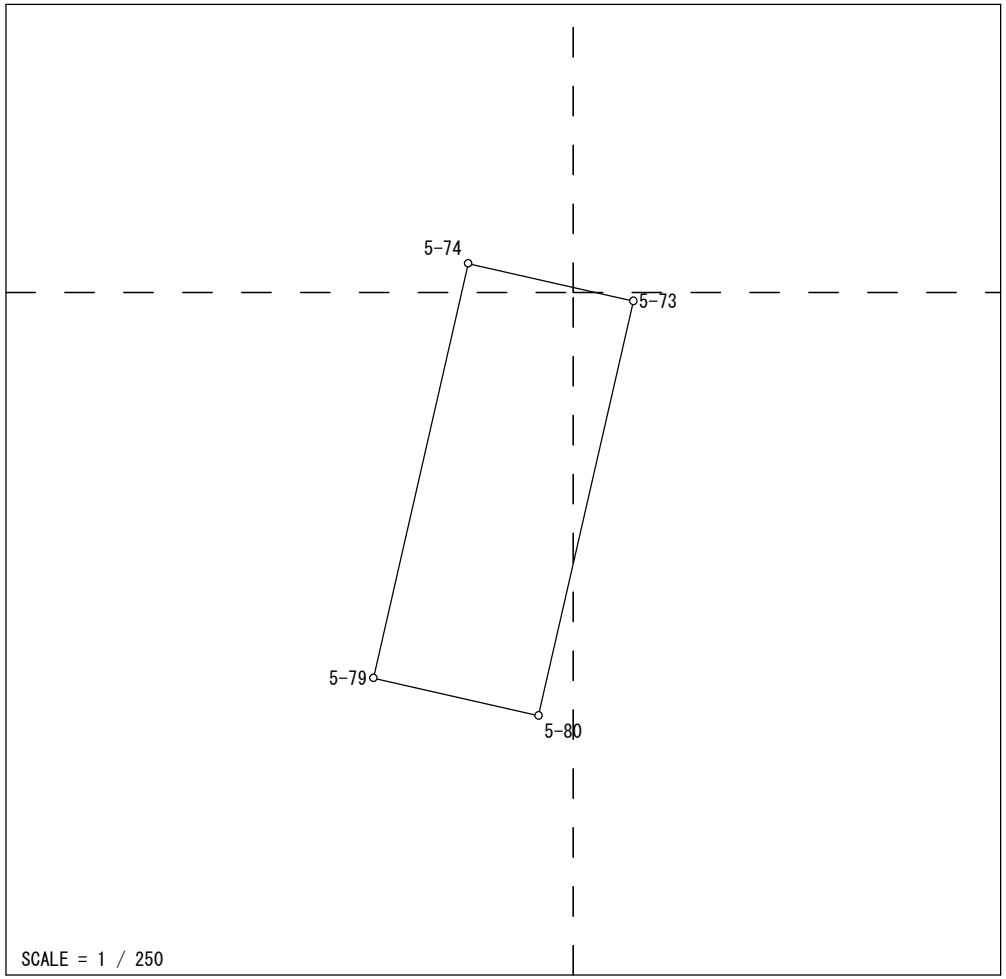

Ｎｏ．	図面番号	点番	点名	Ｘ	Ｙ	距離	方向角
1	S³33-1	437	5-80	-139263.961	-69126.150	5.585	282-50-24
2		432	5-79	-139262.720	-69131.595	14.020	12-52-07
3	S³23-3	431	5-74	-139249.052	-69128.473	5.586	102-50-34
4	S³33-2	436	5-73	-139250.293	-69123.027	14.020	192-52-07
1		437	5-80	-139263.961	-69126.150		

面積＝　78 .3041165

坪数＝　23 .68

地 積 計 算 簿

大字： 上島５丁目　　字：　　地番： 2750

精度区分　甲二　　地目： 宅地

所有者：　　住所：

図面番号： S³33-1　S³33-2

筆界未定：

一筆略図

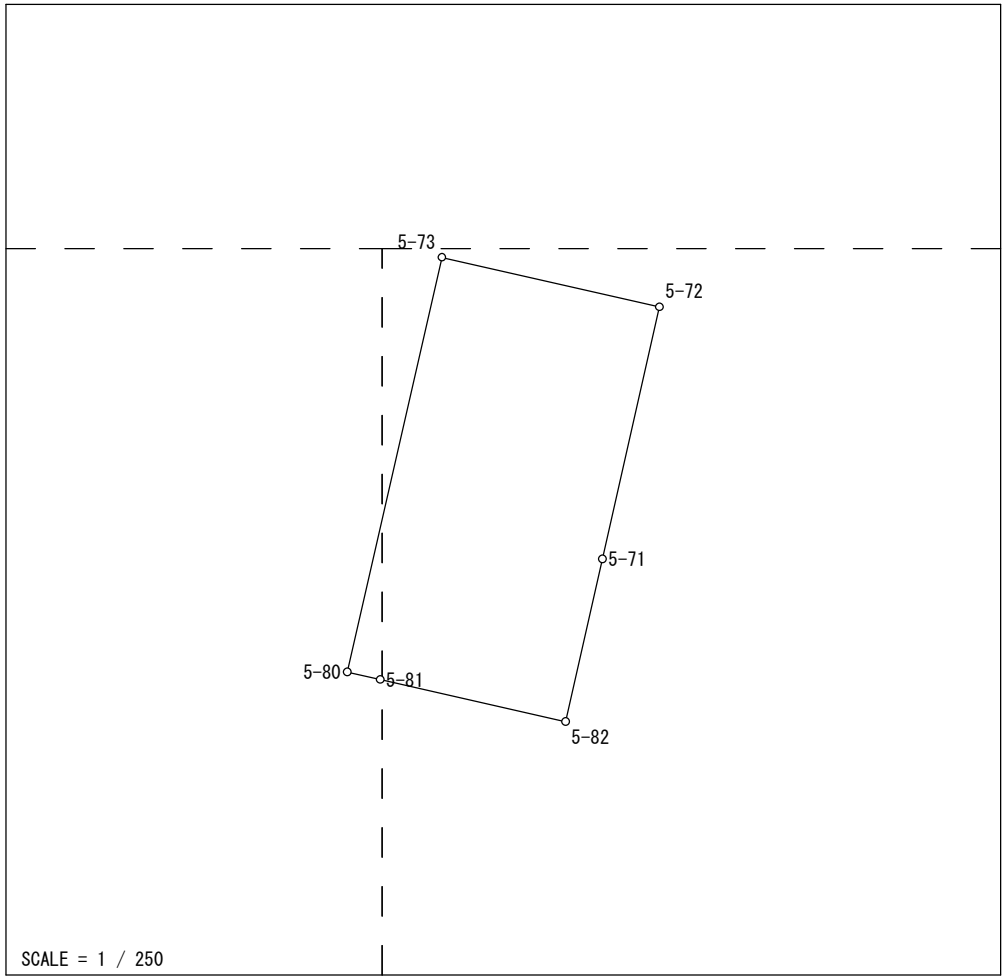

Ｎｏ．	図面番号	点番	点名	Ｘ	Ｙ	距離	方向角
1	S³33-1	438	5-81	-139264.210	-69125.057	1.121	282-50-24
2		437	5-80	-139263.961	-69126.150	14.020	12-52-07
3	S³33-2	436	5-73	-139250.293	-69123.027	7.355	102-50-34
4		434	5-72	-139251.928	-69115.856	8.522	192-44-56
5		435	5-71	-139260.240	-69117.737	5.497	192-44-56
6		433	5-82	-139265.602	-69118.950	6.264	282-50-24
1		438	5-81	-139264.210	-69125.057		

面積＝　103 .3225540

坪数＝　31 .25

地 積 計 算 簿

大字： 上島５丁目　　字：　　地番： 2751

精度区分　甲二　　地目： 宅地

所有者：　　住所：

図面番号： S³33-2

筆界未定：

一筆略図

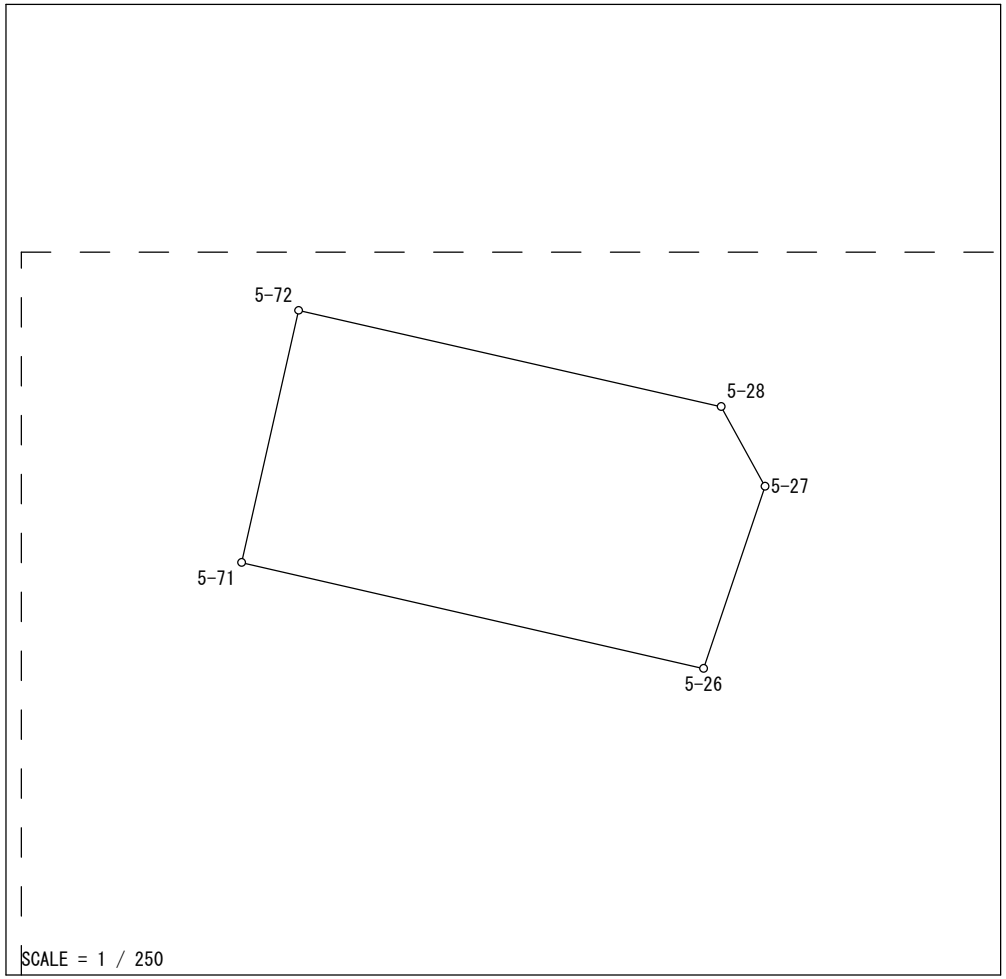

Ｎｏ．	図面番号	点番	点名	Ｘ	Ｙ	距離	方向角
1	S³33-2	435	5-71	-139260.240	-69117.737	8.522	12-44-56
2		434	5-72	-139251.928	-69115.856	14.292	102-50-34
3		408	5-28	-139255.105	-69101.922	2.994	151-11-00
4		407	5-27	-139257.728	-69100.479	6.342	198-35-31
5		406	5-26	-139263.739	-69102.501	15.633	282-56-06
1		435	5-71	-139260.240	-69117.737		

面積＝　134 .6732345

坪数＝　40 .73

地 積 計 算 簿

大字： 上島５丁目　　字：　　地番： 2752

精度区分　甲二　　地目： 宅地

所有者：　　住所：

図面番号： S³33-2

筆界未定：

一筆略図

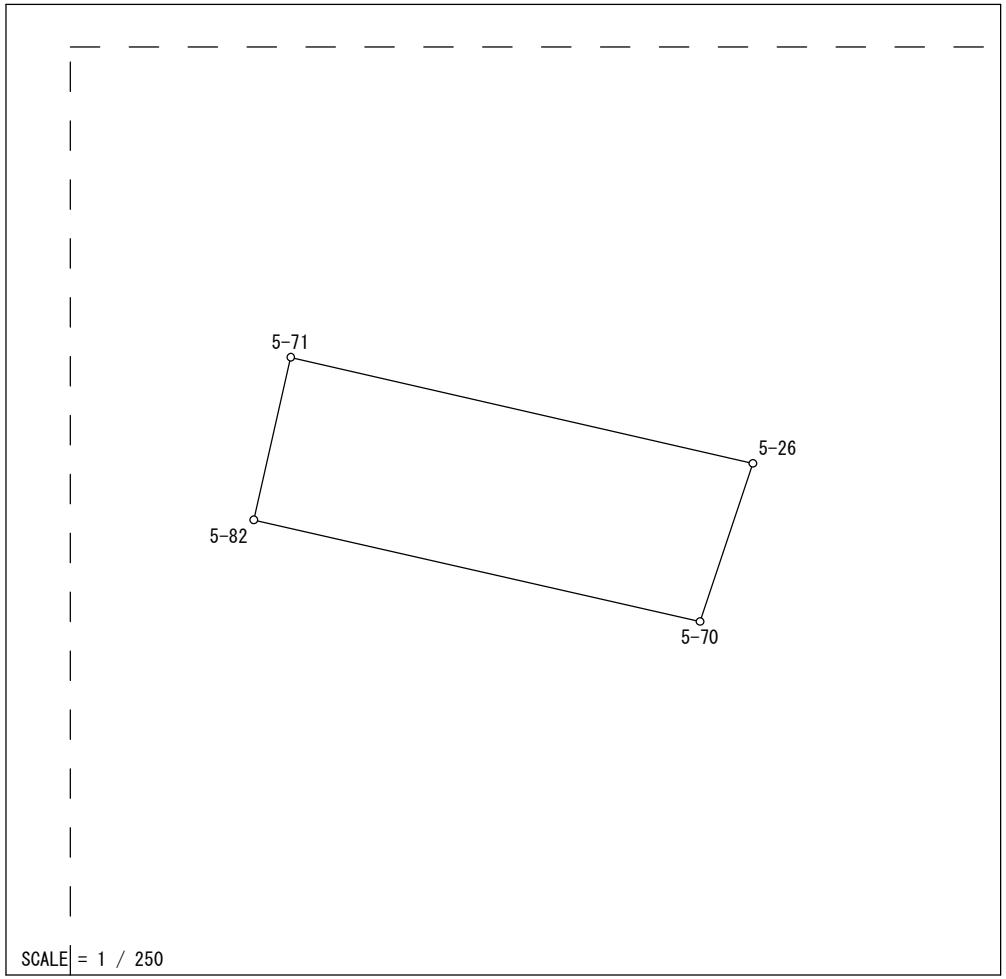

Ｎｏ．	図面番号	点番	点名	Ｘ	Ｙ	距離	方向角
1	S³33-2	428	5-70	-139268.955	-69104.242	15.085	282-50-24
2		433	5-82	-139265.602	-69118.950	5.497	12-44-56
3		435	5-71	-139260.240	-69117.737	15.633	102-56-06
4		406	5-26	-139263.739	-69102.501	5.499	198-27-33
1		428	5-70	-139268.955	-69104.242		

面積＝　84 .2471100

坪数＝　25 .48

地 積 計 算 簿

大字： 上島５丁目　　字：　　地番： 2753

精度区分　甲二　　地目： 宅地

所有者：　　住所：

図面番号： S³33-1　S³33-2

筆界未定：

一筆略図

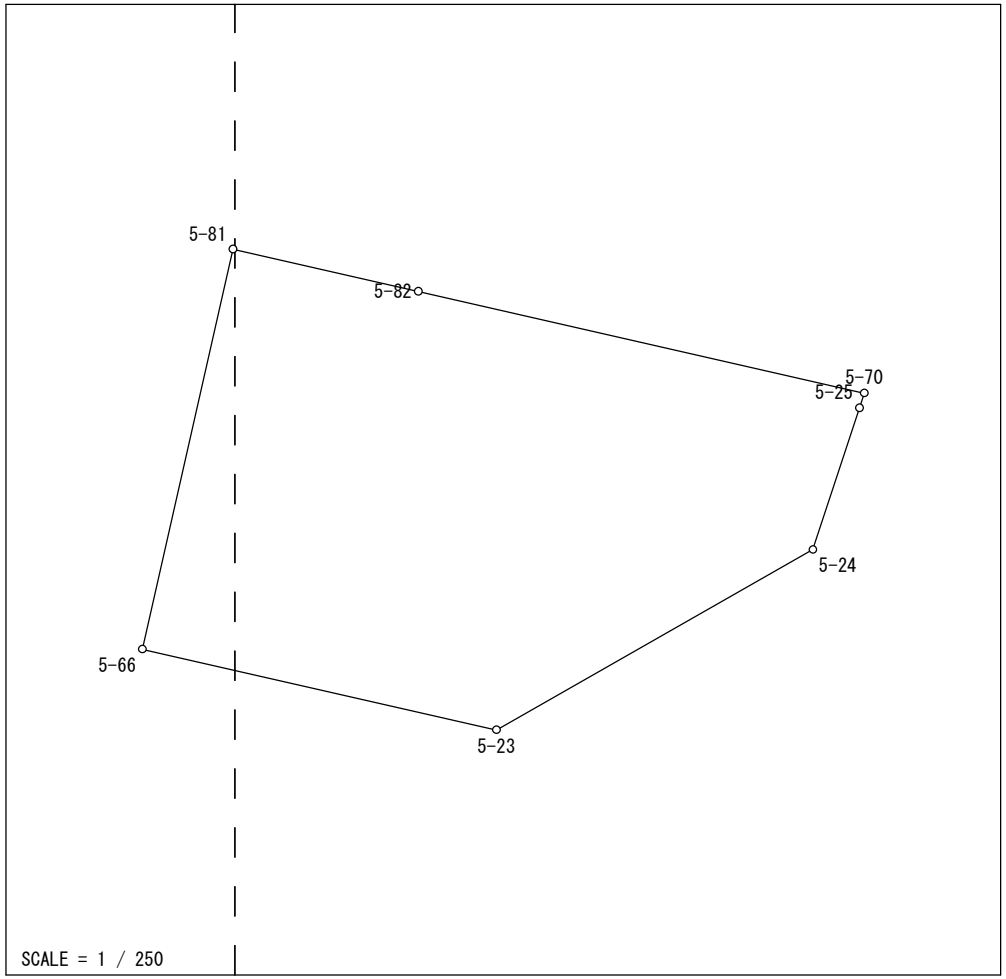

Ｎｏ．	図面番号	点番	点名	Ｘ	Ｙ	距離	方向角
1	S³33-1	438	5-81	-139264.210	-69125.057	6.264	102-50-24
2	S³33-2	433	5-82	-139265.602	-69118.950	15.085	102-50-24
3		428	5-70	-139268.955	-69104.242	0.515	198-27-33
4		405	5-25	-139269.443	-69104.405	4.918	198-09-05
5		404	5-24	-139274.116	-69105.937	12.010	240-20-23
6		403	5-23	-139280.059	-69116.373	11.973	282-50-02
7	S³33-1	439	5-66	-139277.399	-69128.047	13.524	12-46-22
1		438	5-81	-139264.210	-69125.057		

面積＝　247 .1945520
坪数＝　74 .77

地 積 計 算 簿

大字： 上島５丁目　　字：　　地番： 2754

精度区分　甲二　　地目： 宅地

所有者：　　住所：

図面番号： S³33-1

筆界未定：

一筆略図

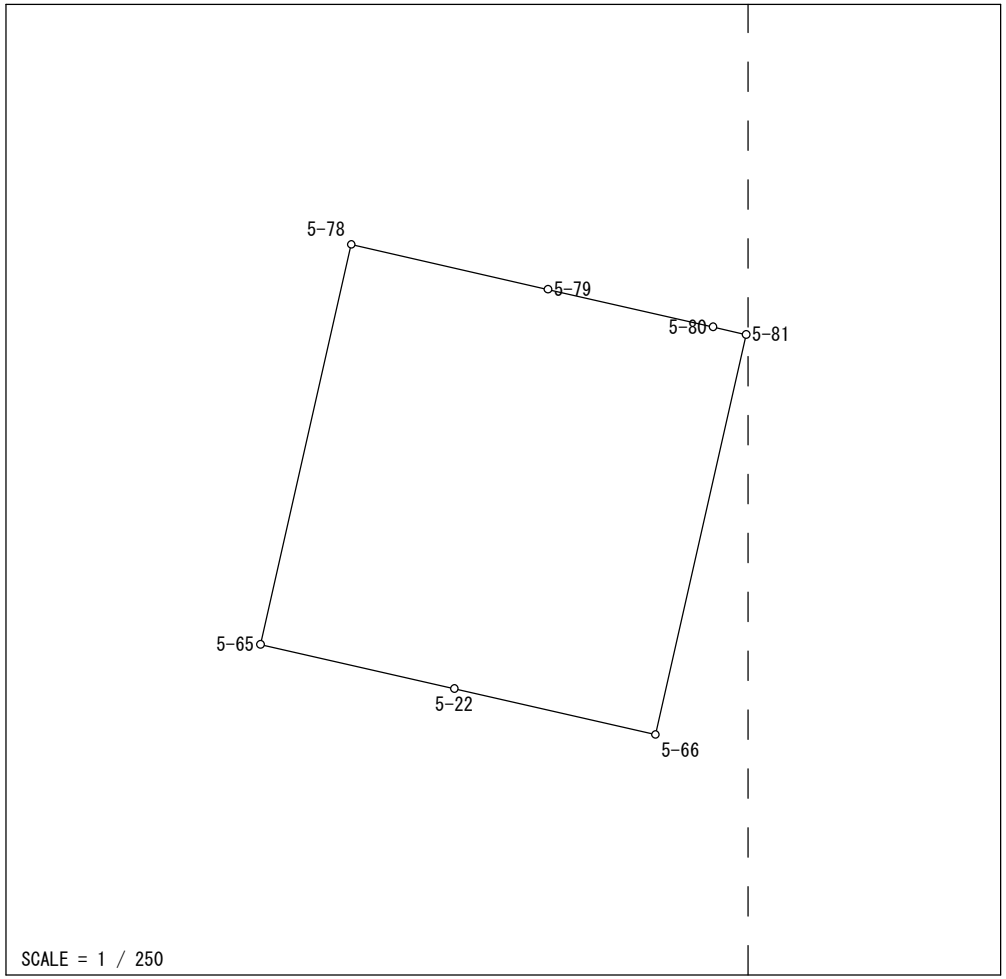

Ｎｏ．	図面番号	点番	点名	Ｘ	Ｙ	距離	方向角
1	S³33-1	439	5-66	-139277.399	-69128.047	6.800	282-50-02
2		401	5-22	-139275.889	-69134.677	6.557	282-51-07
3		427	5-65	-139274.430	-69141.070	13.523	12-46-22
4		430	5-78	-139261.242	-69138.080	6.651	102-50-24
5		432	5-79	-139262.720	-69131.595	5.585	102-50-24
6		437	5-80	-139263.961	-69126.150	1.121	102-50-24
7		438	5-81	-139264.210	-69125.057	13.524	192-46-22
1		439	5-66	-139277.399	-69128.047		

面積＝　180 .6389595

坪数＝　54 .64