地 積 計 算 簿

大字： 寺島町　　字：　　地番： 1147

精度区分　甲二　　地目： 宅地

所有者：　　住所：

図面番号： Z⁵25-4　A⁶21-3

筆界未定：

一筆略図

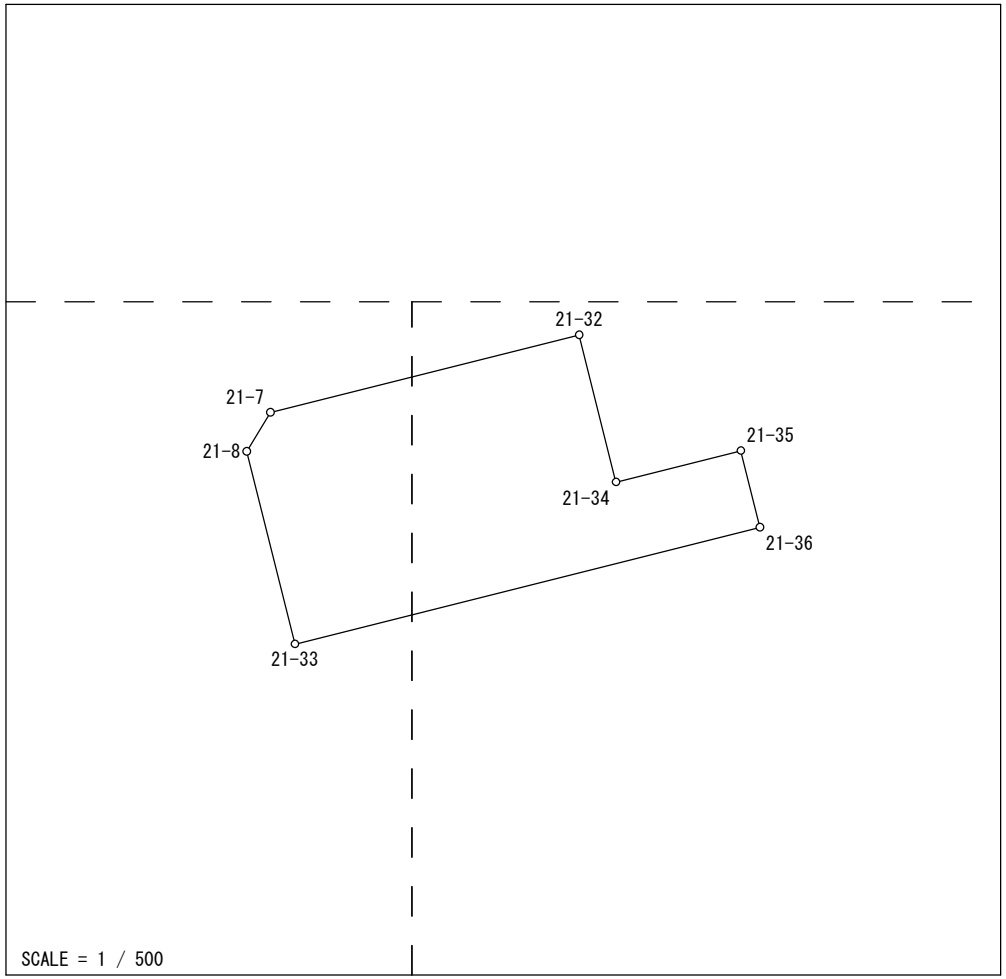

Ｎｏ．	図面番号	点番	点名	X	Y	距離	方向角
1	Z⁵25-4	142	21-8	-144134.869	-70010.894	3.019	31-08-11
2		141	21-7	-144132.285	-70009.333	20.990	75-56-17
3	A⁶21-3	235	21-32	-144127.185	-69988.972	10.000	165-56-09
4		234	21-34	-144136.885	-69986.542	8.482	75-56-15
5		1218	21-35	-144134.824	-69978.314	5.211	165-55-45
6		202	21-36	-144139.879	-69977.047	31.619	255-54-52
7	Z⁵25-4	201	21-33	-144147.574	-70007.715	13.097	345-57-08
1		142	21-8	-144134.869	-70010.894		

面積＝　394 .0191920

坪数＝　119 .19

地 積 計 算 簿

大字： 寺島町　　字：　　地番： 1148

精度区分　甲二　　地目： 宅地

所有者：　　住所：

図面番号： A⁶21-3

筆界未定：

一筆略図

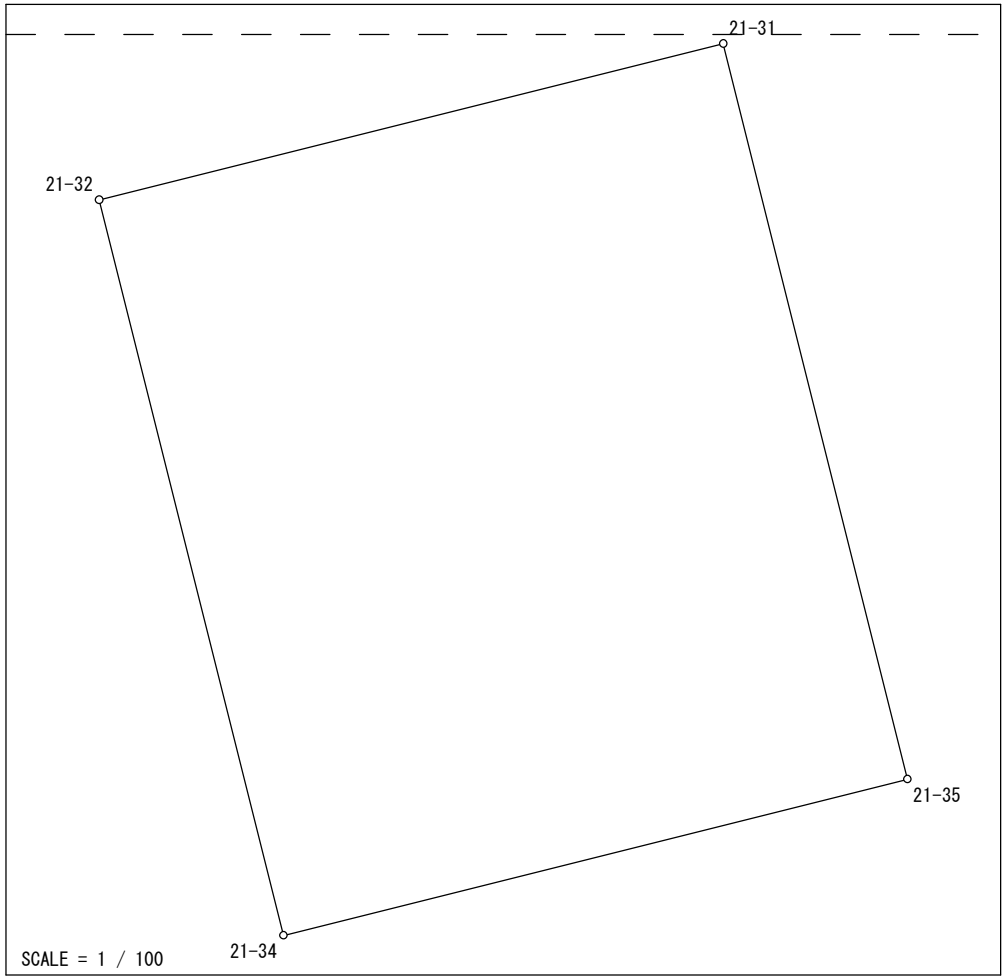

Ｎｏ．	図面番号	点番	点名	Ｘ	Ｙ	距離	方向角
1	A⁶21-3	235	21-32	-144127.185	-69988.972	8.483	75-56-21
2		190	21-31	-144125.124	-69980.743	10.000	165-56-29
3		1218	21-35	-144134.824	-69978.314	8.482	255-56-15
4		234	21-34	-144136.885	-69986.542	10.000	345-56-09
1		235	21-32	-144127.185	-69988.972		

面積＝　84 .8236495

坪数＝　25 .65

地 積 計 算 簿

大字： 寺島町　　字：　　地番： 1149

精度区分　甲二　　地目： 宅地

所有者：　　住所：

図面番号： A⁶21-1　A⁶21-3

筆界未定：

一筆略図

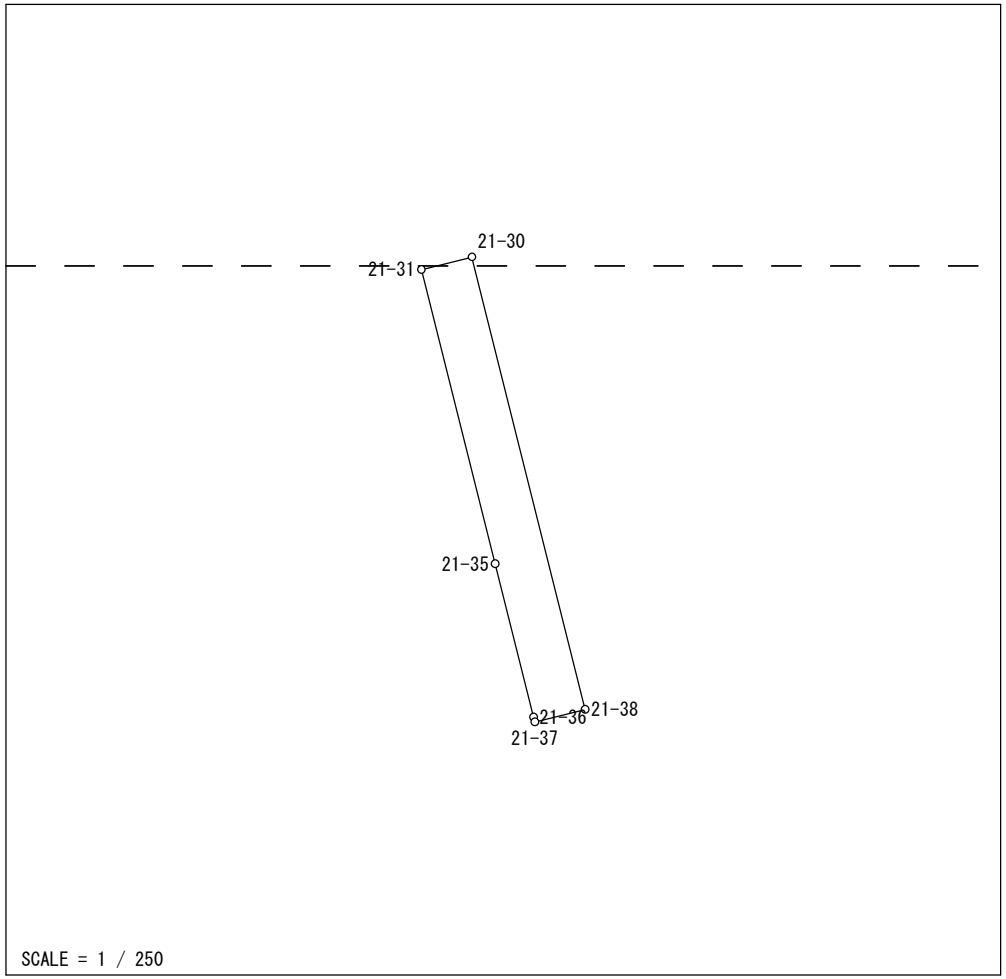

Ｎｏ．	図面番号	点番	点名	X	Y	距離	方向角
1	A⁶21-3	202	21-36	-144139.879	-69977.047	5.211	345-55-45
2		1218	21-35	-144134.824	-69978.314	10.000	345-56-29
3		190	21-31	-144125.124	-69980.743	1.712	75-56-22
4	A⁶21-1	230	21-30	-144124.708	-69979.082	15.376	165-56-15
5	A⁶21-3	232	21-38	-144139.623	-69975.346	1.713	255-54-25
6		188	21-37	-144140.040	-69977.007	0.166	346-02-51
1		202	21-36	-144139.879	-69977.047		

面積＝　26 .3339140
坪数＝　7 .96

地 積 計 算 簿

大字： 寺島町　　字：　　地番： 1150

精度区分　甲二　　地目： 宅地

所有者：　　住所：

図面番号： A⁶21-1　A⁶21-3

筆界未定：

一筆略図

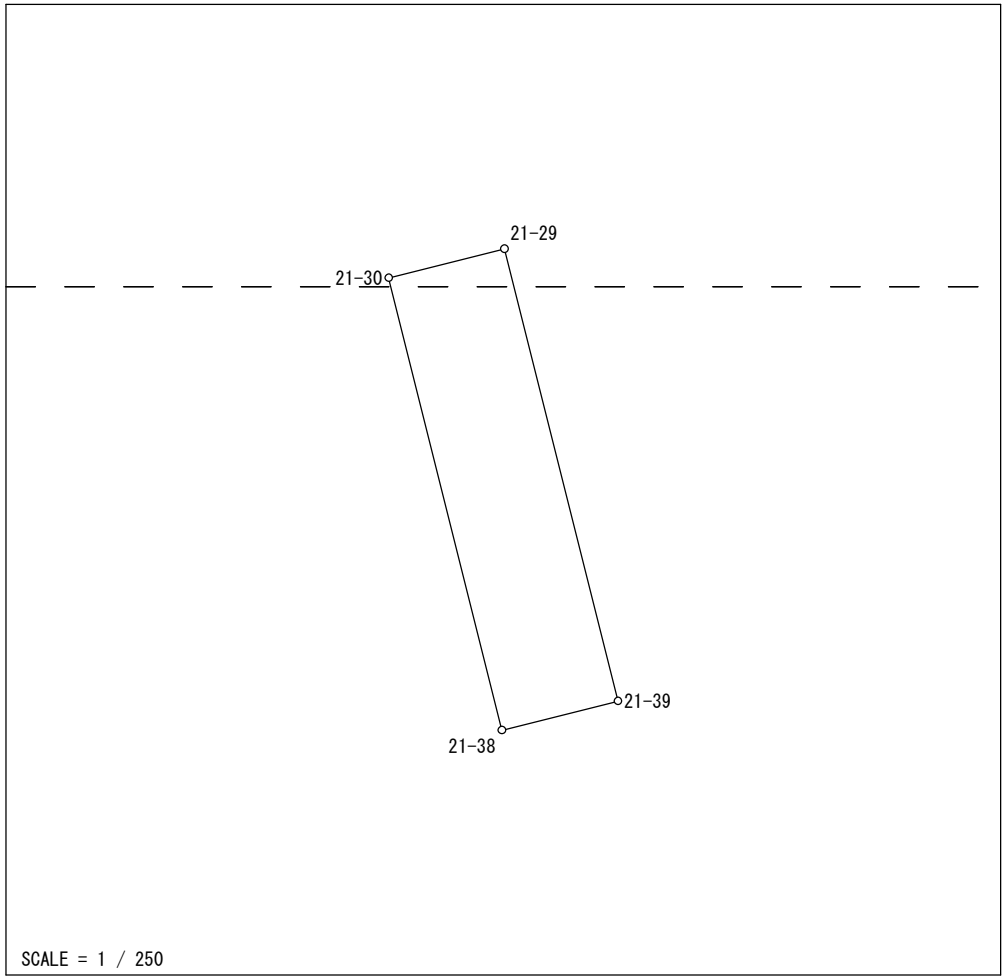

Ｎｏ．	図面番号	点番	点名	Ｘ	Ｙ	距離	方向角
1	A⁶21-1	230	21-30	-144124.708	-69979.082	3.932	75-55-42
2		186	21-29	-144123.752	-69975.268	15.375	165-54-08
3	A⁶21-3	187	21-39	-144138.664	-69971.523	3.941	255-55-05
4		232	21-38	-144139.623	-69975.346	15.376	345-56-15
1		230	21-30	-144124.708	-69979.082		

面積＝　60 .5287285

坪数＝　18 .30

地 積 計 算 簿

大字： 寺島町　　字：　　地番： 1151

精度区分　甲二　　地目： 宅地

所有者：　　住所：

図面番号： A⁶21-1　A⁶21-3

筆界未定：

一筆略図

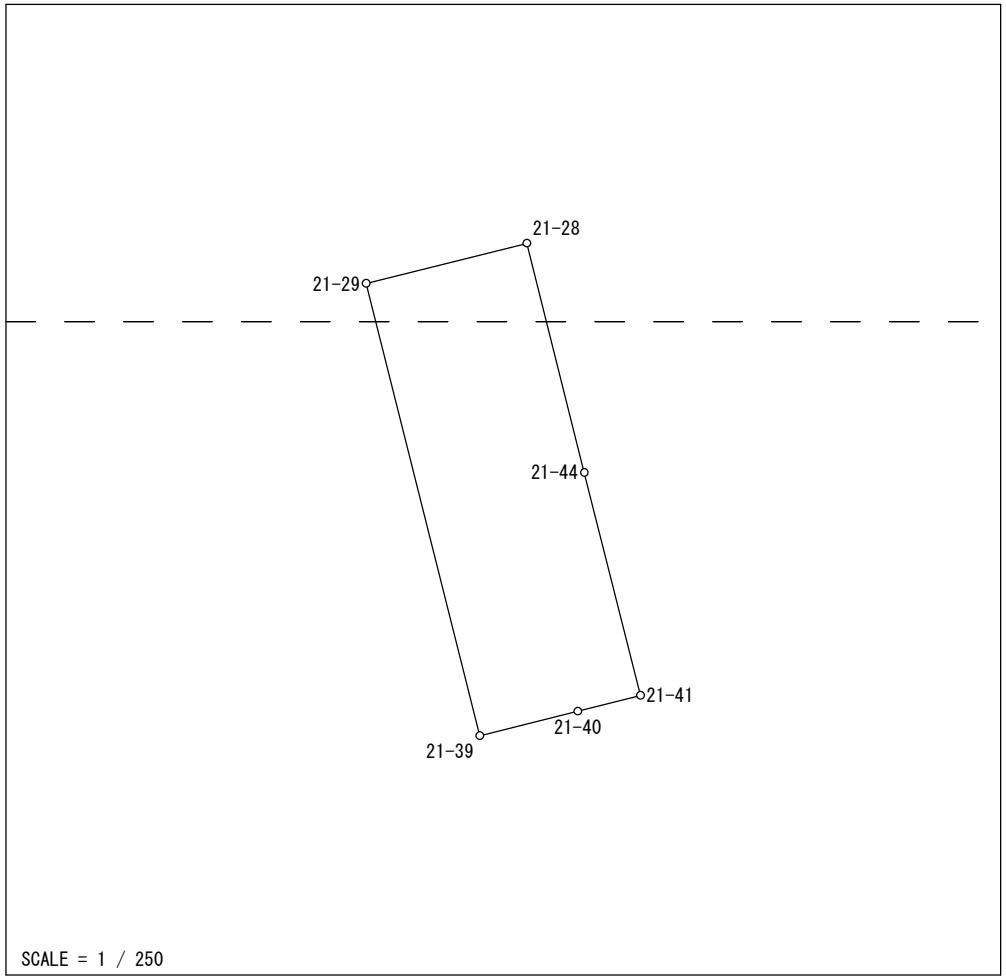

Ｎｏ．	図面番号	点番	点名	Ｘ	Ｙ	距離	方向角
1	A⁶21-1	186	21-29	-144123.752	-69975.268	5.458	75-56-18
2		179	21-28	-144122.426	-69969.974	7.792	165-54-05
3	A⁶21-3	178	21-44	-144129.983	-69968.076	7.580	165-53-52
4		181	21-41	-144137.335	-69966.229	2.127	255-54-18
5		219	21-40	-144137.853	-69968.292	3.331	255-54-34
6		187	21-39	-144138.664	-69971.523	15.375	345-54-08
1		186	21-29	-144123.752	-69975.268		

面積＝　83 .9061155
坪数＝　25 .38

地 積 計 算 簿

大字： 寺島町　　字：　　地番： 1152

精度区分　甲二　　地目： 宅地

所有者：　　住所：

図面番号： A⁶21-1　A⁶21-3

筆界未定：

一筆略図

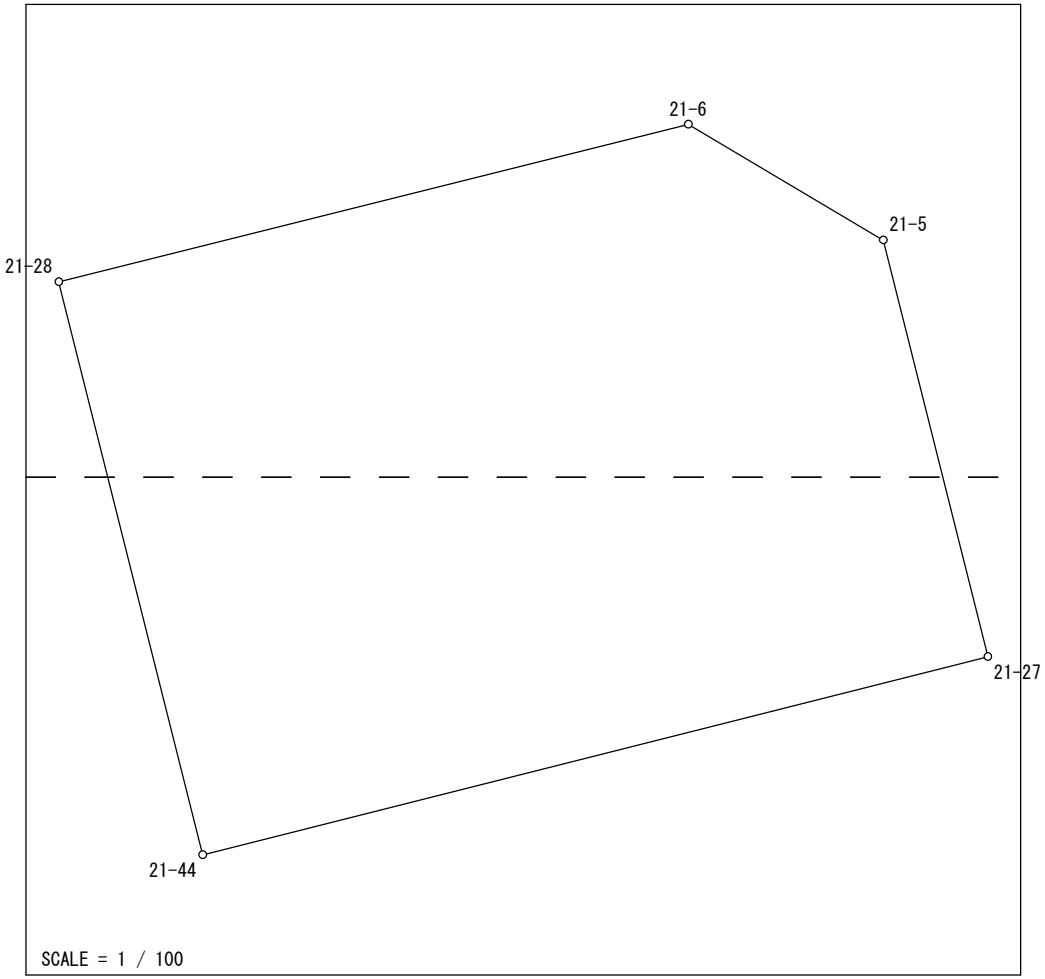

Ｎｏ．	図面番号	点番	点名	Ｘ	Ｙ	距離	方向角
1	A⁶21-1	179	21-28	-144122.426	-69969.974	8.558	75-56-28
2		143	21-6	-144120.347	-69961.672	2.992	120-42-51
3		144	21-5	-144121.875	-69959.100	5.664	165-55-11
4	A⁶21-3	180	21-27	-144127.369	-69957.722	10.679	255-49-52
5		178	21-44	-144129.983	-69968.076	7.792	345-54-05
1		179	21-28	-144122.426	-69969.974		

面積＝　80 .8701140

坪数＝　24 .46

地 積 計 算 簿

大字： 寺島町　　字：　　地番： 1153

精度区分　甲二　　地目： 宅地

所有者：　　住所：

図面番号： A⁶21-3

筆界未定：

一筆略図

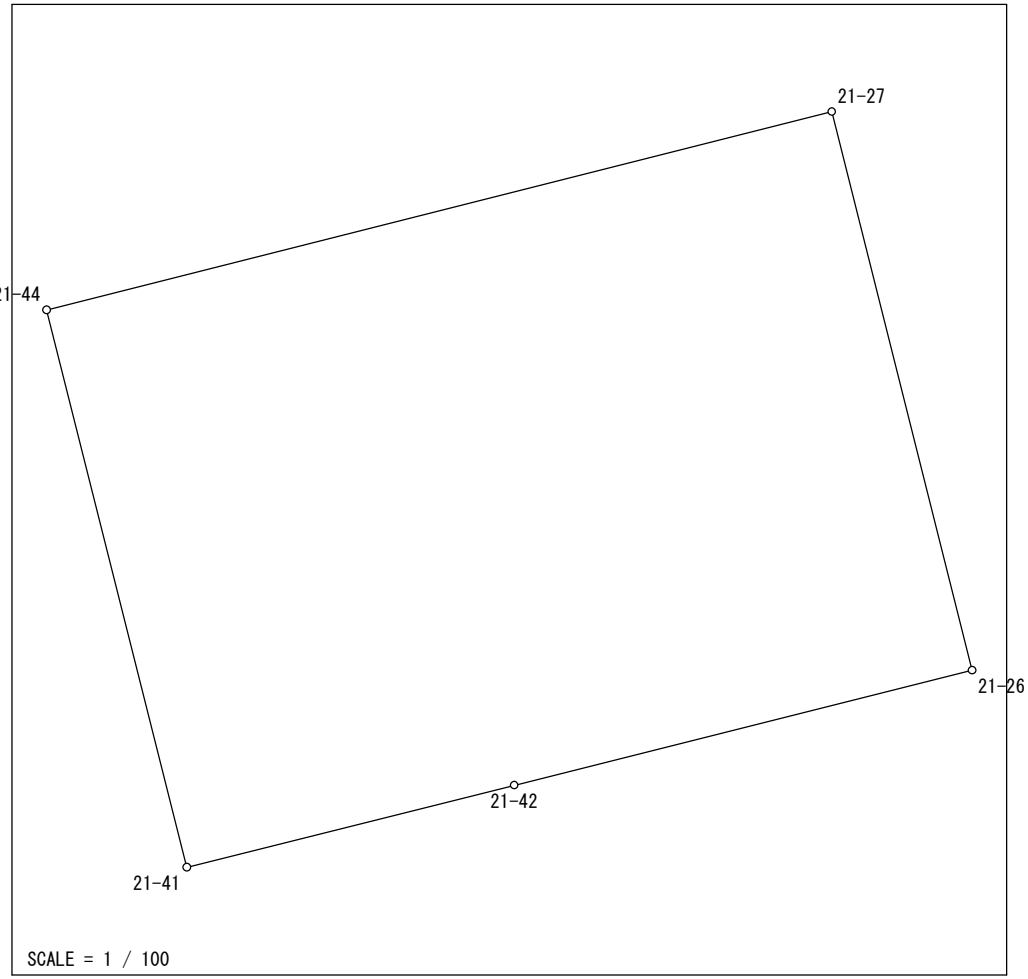

Ｎｏ．	図面番号	点番	点名	Ｘ	Ｙ	距離	方向角
1	A⁶21-3	178	21-44	-144129.983	-69968.076	10.679	75-49-52
2		180	21-27	-144127.369	-69957.722	7.596	165-54-45
3		182	21-26	-144134.737	-69955.873	6.225	255-54-53
4		183	21-42	-144136.252	-69961.911	4.452	255-55-12
5		181	21-41	-144137.335	-69966.229	7.580	345-53-52
1		178	21-44	-144129.983	-69968.076		

面積＝　81 .0299960

坪数＝　24 .51

地 積 計 算 簿

大字： 寺島町　　字：　　地番： 1154

精度区分　甲二　　地目： 宅地

所有者：　　住所：

図面番号： A⁶21-3

筆界未定：

一筆略図

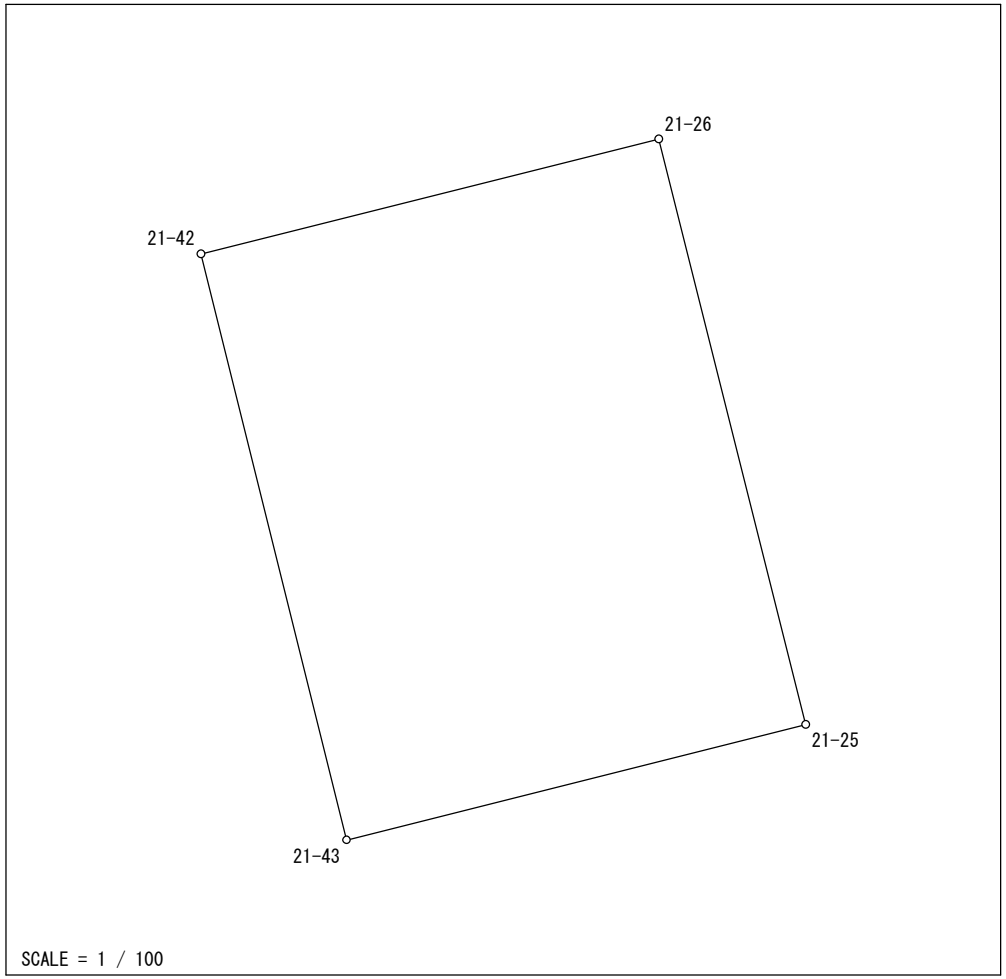

Ｎｏ．	図面番号	点番	点名	Ｘ	Ｙ	距離	方向角
1	A⁶21-3	183	21-42	-144136.252	-69961.911	6.225	75-54-53
2		182	21-26	-144134.737	-69955.873	7.960	165-55-00
3		184	21-25	-144142.458	-69953.936	6.244	255-52-53
4		147	21-43	-144143.981	-69959.991	7.964	346-02-57
1		183	21-42	-144136.252	-69961.911		

面積＝　49 .6386040

坪数＝　15 .01

地 積 計 算 簿

大字： 寺島町　　字：　　地番： 1155

精度区分　甲二　　地目： 宅地

所有者：　　住所：

図面番号： A⁶21-3

筆界未定：

一筆略図

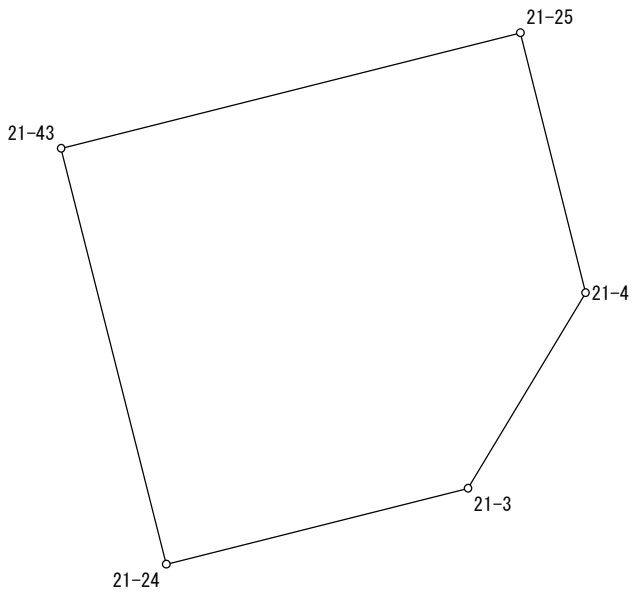

SCALE = 1 / 100

Ｎｏ．	図面番号	点番	点名	X	Y	距離	方向角
1	A⁶21-3	147	21-43	-144143.981	-69959.991	6.244	75-52-53
2		184	21-25	-144142.458	-69953.936	3.533	165-54-45
3		154	21-4	-144145.885	-69953.076	3.008	210-59-24
4		233	21-3	-144148.464	-69954.625	4.104	255-53-46
5		185	21-24	-144149.464	-69958.605	5.655	345-48-50
1		147	21-43	-144143.981	-69959.991		

面積＝　33 .0258430
坪数＝　9 .99

地 積 計 算 簿

大字： 寺島町　　字：　　地番： 1156

精度区分　甲二　　地目： 宅地

所有者：　　住所：

図面番号： A⁶21-3

筆界未定：

一筆略図

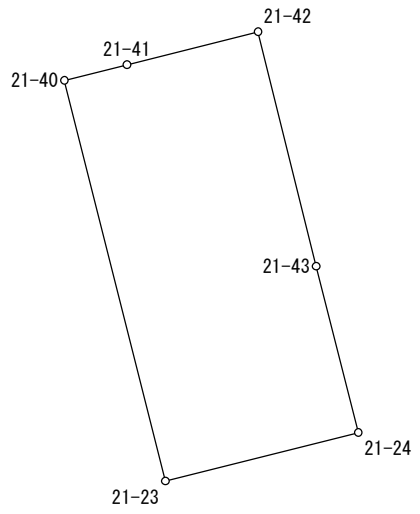

SCALE = 1 / 250

Ｎｏ．	図面番号	点番	点名	X	Y	距離	方向角
1	A⁶21-3	219	21-40	-144137.853	-69968.292	2.127	75-54-18
2		181	21-41	-144137.335	-69966.229	4.452	75-55-12
3		183	21-42	-144136.252	-69961.911	7.964	166-02-57
4		147	21-43	-144143.981	-69959.991	5.655	165-48-50
5		185	21-24	-144149.464	-69958.605	6.558	255-53-45
6		220	21-23	-144151.062	-69964.965	13.622	345-51-46
1		219	21-40	-144137.853	-69968.292		

面積＝　89 .3709625
坪数＝　27 .03

地 積 計 算 簿

大字： 寺島町　　字：　　地番： 1157

精度区分　甲二　　地目： 宅地

所有者：　　住所：

図面番号： A⁶21-3

筆界未定：

一筆略図

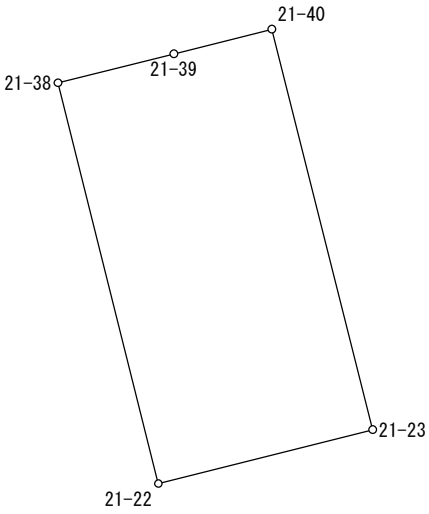

SCALE = 1 / 250

Ｎｏ．	図面番号	点番	点名	X	Y	距離	方向角
1	A⁶21-3	232	21-38	-144139.623	-69975.346	3.941	75-55-05
2		187	21-39	-144138.664	-69971.523	3.331	75-54-34
3		219	21-40	-144137.853	-69968.292	13.622	165-51-46
4		220	21-23	-144151.062	-69964.965	7.291	255-54-03
5		231	21-22	-144152.838	-69972.036	13.623	345-56-18
1		232	21-38	-144139.623	-69975.346		

面積＝　99 .1924885
坪数＝　30 .00

地 積 計 算 簿

大字： 寺島町　　字：　　地番： 1158

精度区分　甲二　　地目： 宅地

所有者：　　住所：

図面番号： A⁶21-3

筆界未定：

一筆略図

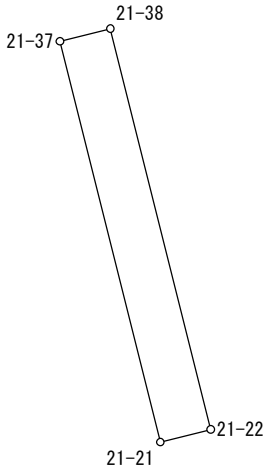

SCALE = 1 / 250

Ｎｏ．	図面番号	点番	点名	X	Y	距離	方向角
1	A⁶21-3	188	21-37	-144140.040	-69977.007	1.713	75-54-25
2		232	21-38	-144139.623	-69975.346	13.623	165-56-18
3		231	21-22	-144152.838	-69972.036	1.713	255-54-25
4		189	21-21	-144153.255	-69973.697	13.623	345-56-18
1		188	21-37	-144140.040	-69977.007		

面積＝　23 .3303850

坪数＝　7 .05

地 積 計 算 簿

大字： 寺島町　　字：　　地番： 1159

精度区分　甲二　　地目： 宅地

所有者：　　住所：

図面番号： Z⁵25-4　A⁶21-3

筆界未定：

一筆略図

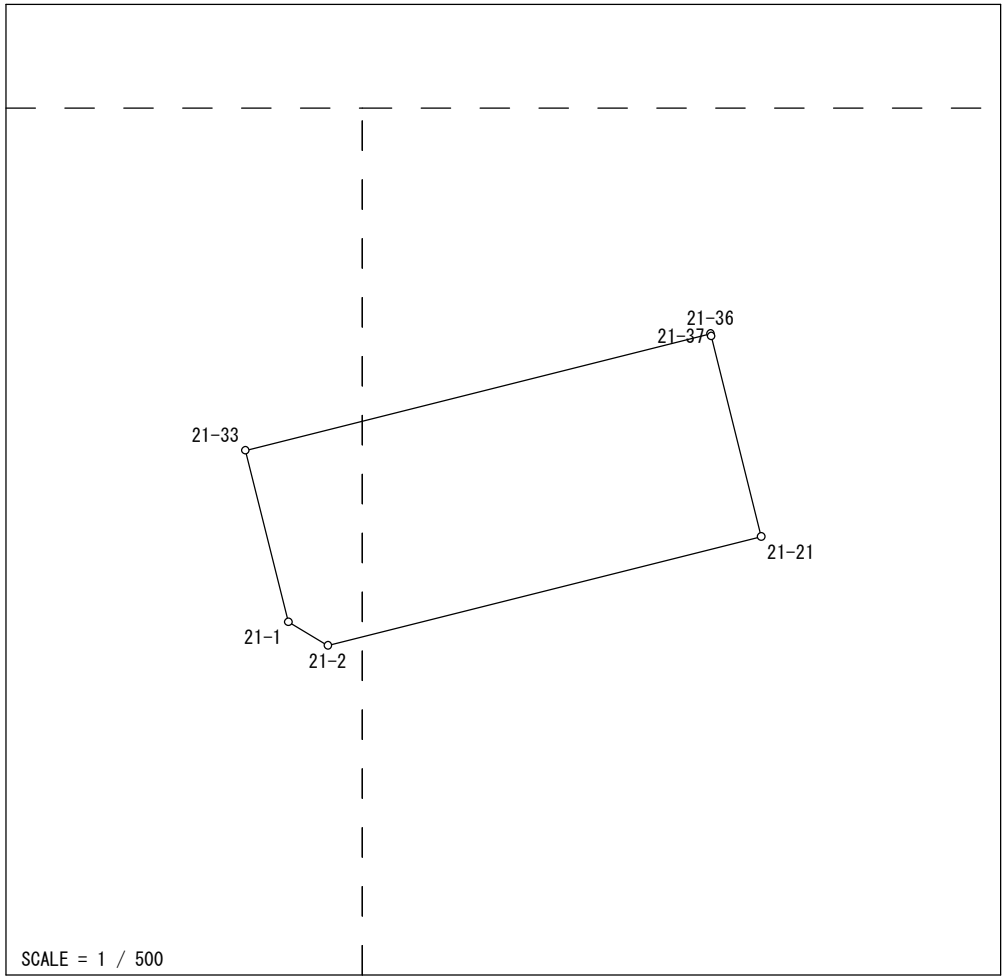

Ｎｏ．	図面番号	点番	点名	Ｘ	Ｙ	距離	方向角
1	Z⁵25-4	201	21-33	-144147.574	-70007.715	31.619	75-54-52
2	A⁶21-3	202	21-36	-144139.879	-69977.047	0.166	166-02-51
3		188	21-37	-144140.040	-69977.007	13.623	165-56-18
4		189	21-21	-144153.255	-69973.697	29.468	255-54-05
5	Z⁵25-4	151	21-2	-144160.433	-70002.277	3.035	300-42-52
6		150	21-1	-144158.883	-70004.886	11.657	345-57-19
1		201	21-33	-144147.574	-70007.715		

面積＝　433 .8267615
坪数＝　131 .23